Detaljerad information om fastighets-
indelningen för varje våningsplan
redovisas i KA3-KA6

Fastighetsrättslig beskrivning, se aktbilaga BE1
Anläggningsbeskrivning, se aktbilaga BE2
Gränsdragningsbeskrivning, se aktbilaga BE3

Karta
2011-09-27
Ärende
Avstyckning, fastighetsreglering och anläggnings-
åtgärd berörande Ed 2:55 och 2:367.
Kommun: Dals-Ed
Län: VÄSRTA GÖTALAND

Bernt Larsson
Förrättningslantmätare

Aktbilaga: KA2
Ärendenr: O111955
Org.format: A2L

Akt 1438-486

3

LANTMÄTERIET

Fig 2 regleras till Ed 2:55
Fig 1 och 2 utgör Ed s:2

Fastighetsrättslig beskrivning, se aktbilaga BE1
Anläggningsbeskrivning, se aktbilaga BE2
Gränsdragningsbeskrivning, se aktbilaga BE3

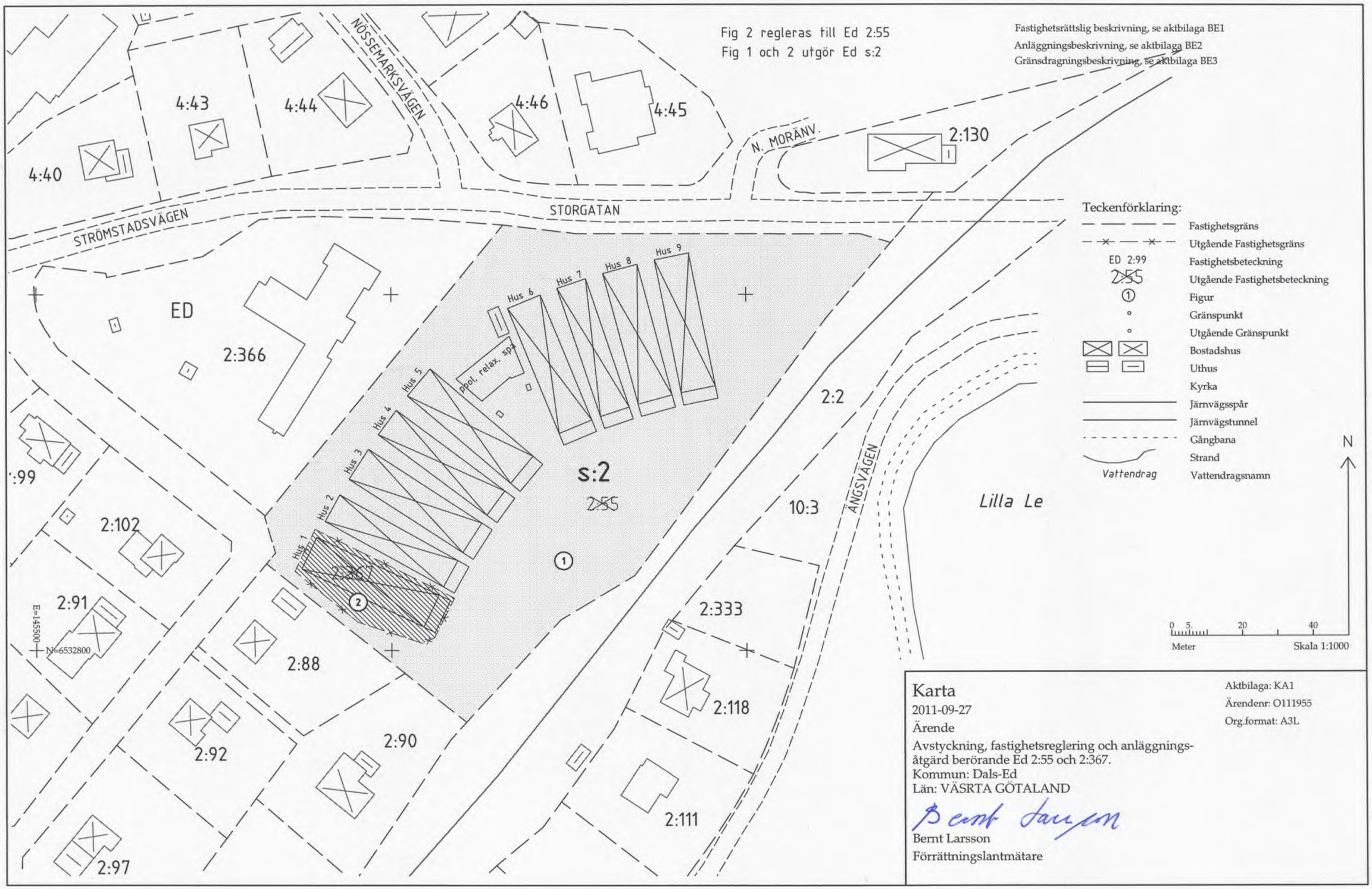

Karta

2011-09-27

Ärende

Avstyckning, fastighetsreglering och anläggnings-
åtgärd berörande Ed 2:55 och 2:367.
Kommun: Dals-Ed
Län: VÄSRTA GÖTALAND

Bernt Larsson

Bernt Larsson
Förrättningslantmätare

Aktbilaga: KA1
Ärendenr: O111955
Org.format: A3L

Akt 1438-486

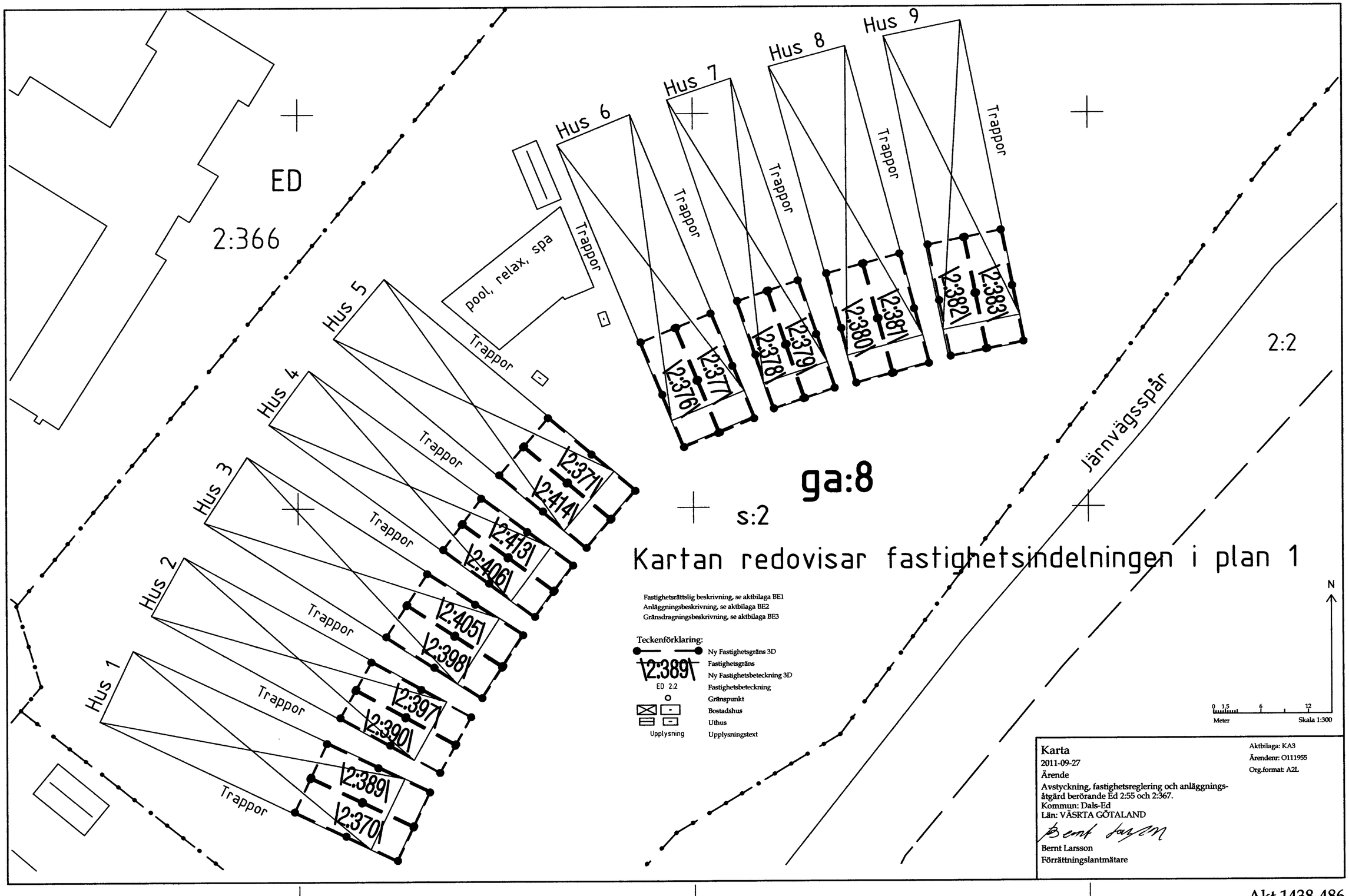
ED
2:366
pool, relax, spa
Hus 1
Hus 2
Hus 3
Hus 4
Hus 5
Hus 6
Hus 7
Hus 8
Hus 9
Trappor
2:370
2:389
2:390
2:397
2:398
2:405
2:406
2:413
2:414
2:371
2:376
2:377
2:378
2:379
2:380
2:381
2:382
2:383
ga:8
s:2
2:2
järnvägsspår
Kartan redovisar fastighetsindelningen i plan 1
Fastighetsrättslig beskrivning, se aktbilaga BE1
Anläggningsbeskrivning, se aktbilaga BE2
Gränsdragningsbeskrivning, se aktbilaga BE3
Teckenförklaring:
Ny Fastighetsgräns 3D
2:389
ED 2:2
Fastighetsgräns
Ny Fastighetsbeteckning 3D
Fastighetsbeteckning
Gränspunkt
Bostadshus
Uthus
Upplysning
Upplysningstext
N
0 1,5 6 12
Meter
Skala 1:300
Karta
2011-09-27
Ärende
Avstyckning, fastighetsreglering och anläggnings-
åtgärd berörande Ed 2:55 och 2:367.
Kommun: Dals-Ed
Län: VÄSRTA GÖTALAND
Bernt Larsson
Förrättningslantmätare
Aktbilaga: KA3
Ärendenr: O111955
Org.format: A2L

Akt 1438-486

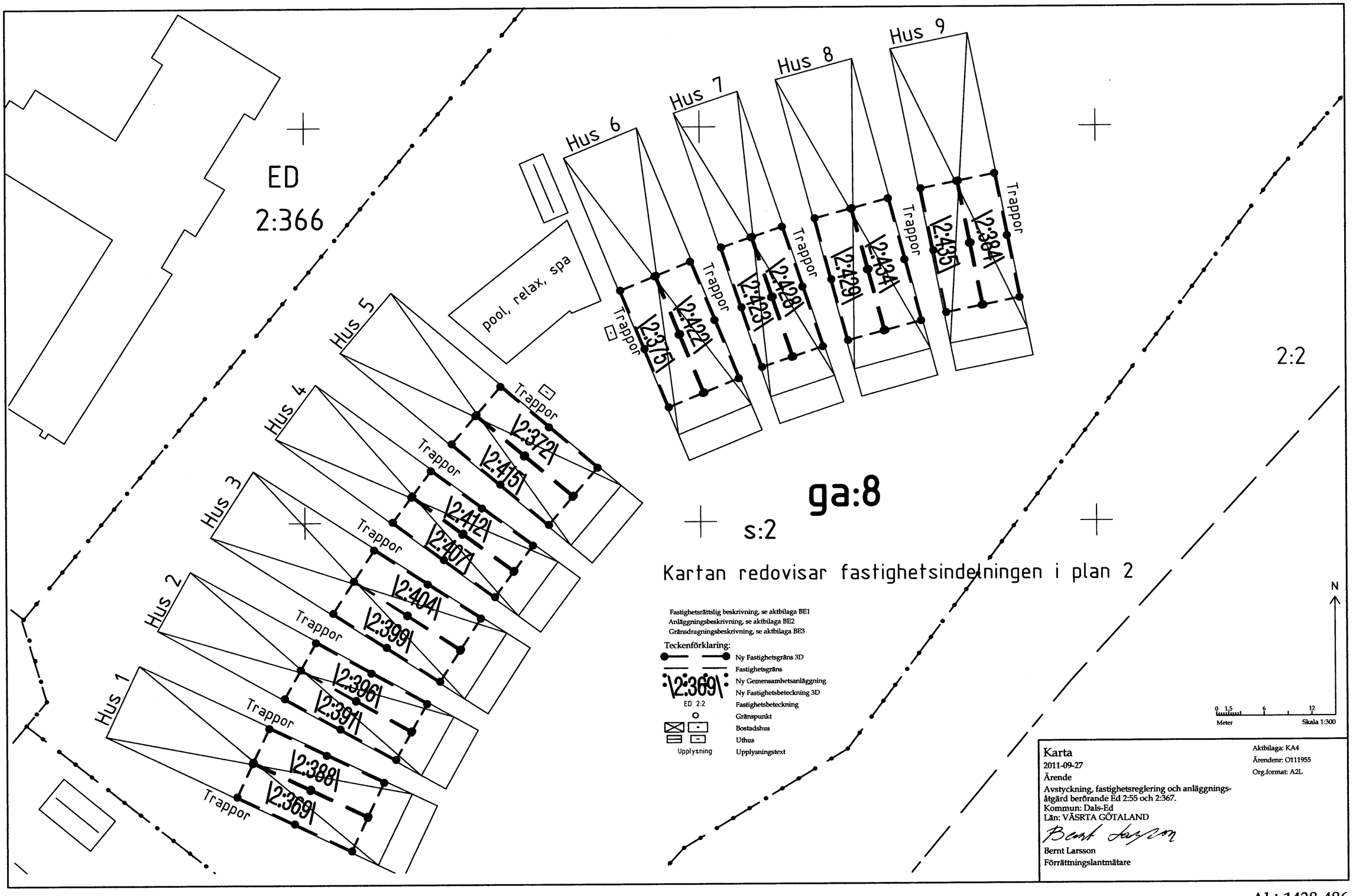
ED
2:366
pool, relax, spa
Hus 1
Hus 2
Hus 3
Hus 4
Hus 5
Hus 6
Hus 7
Hus 8
Hus 9
Trappor
2:369
2:388
2:391
2:396
2:399
2:404
2:407
2:412
2:415
2:372
2:375
2:422
2:425
2:428
2:429
2:434
2:435
2:384
2:2
ga:8
s:2
Kartan redovisar fastighetsindelningen i plan 2
Fastighetsrättslig beskrivning, se aktbilaga BE1
Anläggningsbeskrivning, se aktbilaga BE2
Gränsdragningsbeskrivning, se aktbilaga BE3
Teckenförklaring:
Ny Fastighetsgräns 3D
Fastighetsgräns
Ny Gemensamhetsanläggning
2:369
ED 2:2
Ny Fastighetsbeteckning 3D
Fastighetsbeteckning
Gränspunkt
Bostadshus
Uthus
Upplysning
Upplysningstext
N
0 1,5 6 12
Meter
Skala 1:300
Karta
2011-09-27
Ärende
Avstyckning, fastighetsreglering och anläggnings-
åtgärd berörande Ed 2:55 och 2:367.
Kommun: Dals-Ed
Län: VÄSRTA GÖTALAND
Bernt Larsson
Förrättningslantmätare
Aktbilaga: KA4
Ärendenr: O111955
Org.format: A2L

Akt 1438-486

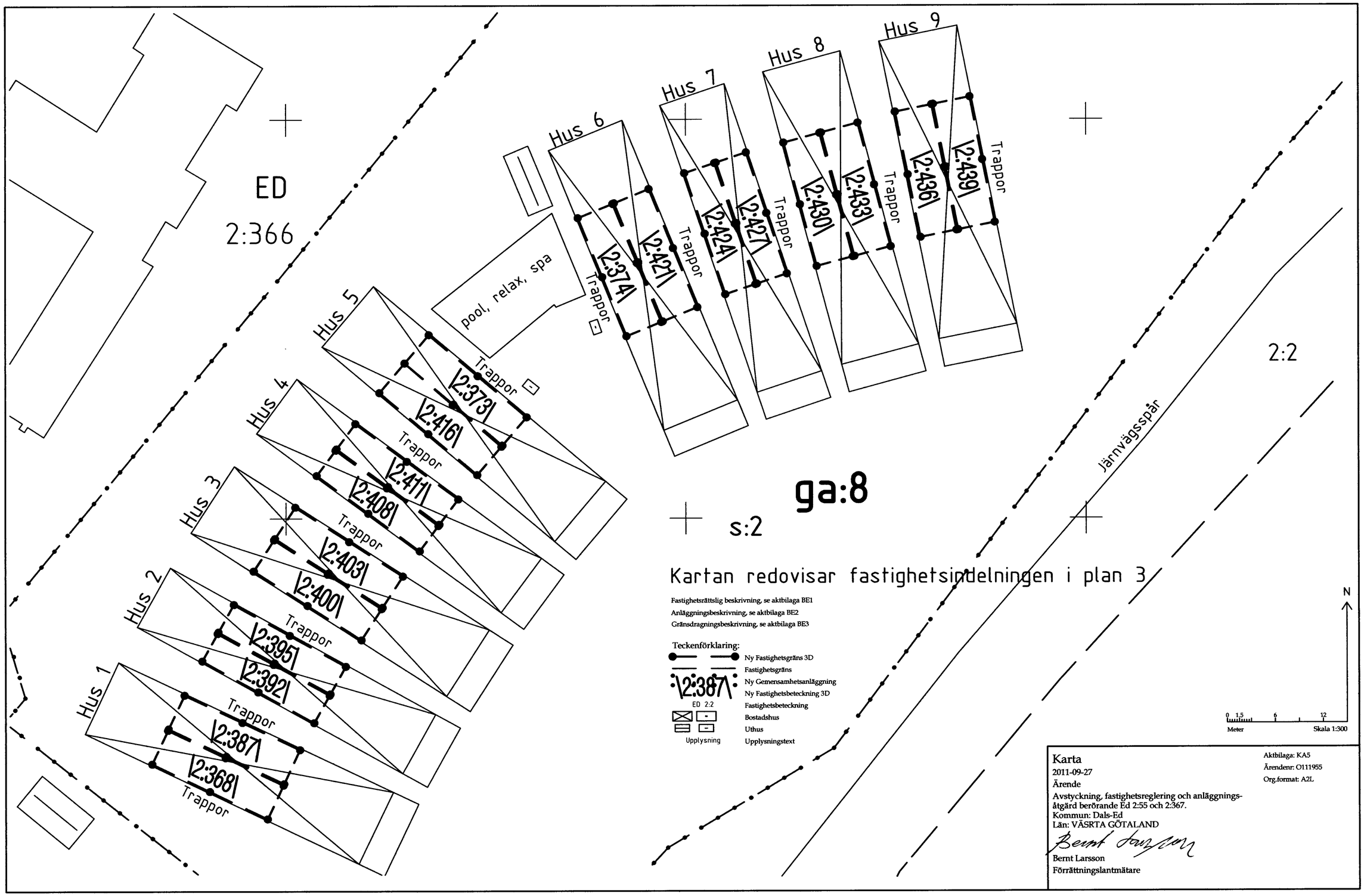
ED
2:366
pool, relax, spa
Hus 1
Hus 2
Hus 3
Hus 4
Hus 5
Hus 6
Hus 7
Hus 8
Hus 9
Trappor
2:368
2:387
2:392
2:395
2:400
2:403
2:408
2:411
2:416
2:373
2:374
2:421
2:424
2:427
2:430
2:433
2:436
2:439
ga:8
s:2
2:2
Järnvägsspår
Kartan redovisar fastighetsindelningen i plan 3
Fastighetsrättslig beskrivning, se aktbilaga BE1
Anläggningsbeskrivning, se aktbilaga BE2
Gränsdragningsbeskrivning, se aktbilaga BE3
Teckenförklaring:
Ny Fastighetsgräns 3D
Fastighetsgräns
Ny Gemensamhetsanläggning
Ny Fastighetsbeteckning 3D
Fastighetsbeteckning
Bostadshus
Uthus
Upplysningstext
2:387
ED 2:2
Upplysning
N
0 1,5 6 12
Meter
Skala 1:300
Karta
2011-09-27
Ärende
Avstyckning, fastighetsreglering och anläggnings-
åtgärd berörande Ed 2:55 och 2:367.
Kommun: Dals-Ed
Län: VÄSRTA GÖTALAND
Bernt Larsson
Förrättningslantmätare
Aktbilaga: KA5
Ärendenr: O111955
Org.format: A2L

Akt 1438-486

ED
2:366

ga:8

s:2

2:2

Järnvägsspår

pool, relax, spa

Hus 1
2:385
2:386
Trappor

Hus 2
2:393
2:394
Trappor

Hus 3
2:401
2:402
Trappor

Hus 4
2:409
2:410
Trappor

Hus 5
2:417
2:418
Trappor

Hus 6
2:419
2:420
Trappor

Hus 7
2:425
2:426
Trappor

Hus 8
2:431
2:432
Trappor

Hus 9
2:437
2:438
Trappor

Kartan redovisar fastighetindelningen i plan 4

Fastighetsrättslig beskrivning, se aktbilaga BE1
Anläggningsbeskrivning, se aktbilaga BE2
Gränsdragningsbeskrivning, se aktbilaga BE3

Teckenförklaring:

	Ny Fastighetsgräns 3D
	Fastighetsgräns
2:401	Ny Gemensamhetsanläggning
ED 2:2	Ny Fastighetsbeteckning 3D
	Fastighetsbeteckning
	Gränspunkt
	Bostadshus
	Uthus
Upplysning	Upplysningstext

N

0 1,5 6 12
Meter Skala 1:300

Karta
2011-09-27
Ärende
Avstyckning, fastighetsreglering och anläggnings-

Kommun: Dals-Ed
Län: VÄSRTA GÖTALAND

Bernt Larsson
Förrättningslantmätare

Aktbilaga: KA6
Ärendenr: O111955
Org.format: A2L

Akt 1438-486

Akt nr:

1438-486

AU$1438-486

/

LANTMÄTERIET

HANDLINGAR

Upprättade år	Ärendenummer
2011	FOBS O111955
Ärende Avstyckning, fastighetsreglering och anläggningsåtgärd berörande Ed 2:55 och 2:367.	
Kommun Dals-Ed	
Län Västra Götaland	

Till akten hör

.....1..... band

....175.... numrerade sidor

.....1..... inneliggande kartor

.....5..... andra kartor

1438-486

Beskrivning

2011-09-27

Ärendenummer
FOBS O111955

Förrättningslantmätare
Bernt Larsson

Förrättningen är registrerad
Registreringsdatum

2011-09-28

Bernt Larsson

Ärende	Avstyckning, fastighetsreglering och anläggningsåtgärd berörande Ed 2.55 och 2:367.
	Kommun: Dals-Ed Län: Västra Götaland
Åtgärdsordning i förrättningen	•Avstyckning •Fastighetsreglering •Avstyckning •Avstyckning •Anläggningsåtgärd

ED 2:55

Lilla Lee Fastighets AB, lagfaren ägare.

Avstyckning (1)	Avstår till Ed s:2	fig 1	12089 m²
	Areal enligt fastighetsregistret efter förrättningen		0 m²

Verkan på ledningsrätt: 1504-77.1
Ändamål: Vatten och avlopp.
Till förmån för: Dals-Eds kommun.
Belastar: Ed s:2 i stället för Ed 2:55.

Ed 2:55 avregistreras

ED 2:367

Lilla Lee Fastighets AB, lagfaren ägare.

Fastighetsreglering	Avstår till Ed s:2	fig 2	699 m²

Areal enligt fastighetsregistret efter förrättningen 0 m²

Ed 2:367 avregistreras

ED 2:368, ny fastighet

Lilla Lee Fastighets AB, lagfaren ägare.

Utbredning i horisontalplanet: 75 m². 3-D fastighet
Höjdläge: Mellan ca +148,56 och ca + 150,96 i RH 00.
Våningsplan: 3.
Urholkning: Avstyckningen medför att Ed 2:368 urholkar Ed s:2.

Andel i samfällighet

Erhåller andel i nybildad samfällighet Ed s:2. 1
Andel i Ed s:2 efter förrättningen. 1

Anläggningsåtgärd **Andel i gemensamhetsanläggning**
Erhåller andel i nybildad gemensamhetsanläggning, Ed ga:8. 1
Andelstal i Ed ga:8 efter förrättningen . 1

ED 2:369, ny fastighet

Lilla Lee Fastighets AB, lagfaren ägare.

Utbredning i horisontalplanet: 75 m². 3-D fastighet
Höjdläge: Mellan ca +145,68 och ca + 148,08 i RH 00.
Våningsplan: 2.
Urholkning: Avstyckningen medför att Ed 2:369 urholkar Ed s:2.

Andel i samfällighet

Erhåller andel i nybildad samfällighet Ed s:2. 1
Andel i Ed s:2 efter förrättningen. 1

Anläggningsåtgärd **Andel i gemensamhetsanläggning**

Erhåller andelstal i nybildad gemensamhets-
anläggning, Ed ga.8. 1
Andelstal i Ed ga:8 efter förrättningen . 1

ED 2:370, ny fastighet

Lilla Lee Fastighets AB, lagfaren ägare.

Utbredning i horisontalplanet: 66 m². 3-D fastighet
Höjdläge: Mellan ca +142,80 och ca + 145,20 i RH 00.
Våningsplan: 1.
Urholkning: Avstyckningen medför att Ed 2:370 urholkar Ed s:2.

Andel i samfällighet

Erhåller andel i nybildad samfällighet Ed s:2. 1
Andel i Ed s:2 efter förrättningen . 1

Anläggningsåtgärd **Andel i gemensamhetsanläggning**
Erhåller andelstal i nybildad gemensamhets-
anläggning, Ed ga:8. 1
Andelstal i Ed ga:8 efter förrättningen. 1

ED 2:371, ny fastighet

Lilla Lee Fastighets AB, lagfaren ägare.

Utbredning i horisontalplanet: 66 m². 3-D fastighet
Höjdläge: Mellan ca +142,80 och ca + 145,20 i RH 00.
Våningsplan: 1.
Urholkning: Avstyckningen medför att Ed 2:371 urholkar Ed s:2.

Andel i samfällighet

Erhåller andel i nybildad samfällighet Ed s:2. 1
Andel i Ed s:2 efter förrättningen . 1

Anläggningsåtgärd **Andel i gemensamhetsanläggning**

Erhåller andelstal i nybildad gemensamhets-anläggning, Ed ga:8.	1
Andelstal i Ed ga:8 efter förrättningen.	1

ED 2:372, ny fastighet

Lilla Lee Fastighets AB, lagfaren ägare.

Utbredning i horisontalplanet: 75 m². 3-D fastighet
Höjdläge: Mellan ca +145,68 och ca + 148,08 i RH 00.
Våningsplan: 2.
Urholkning: Avstyckningen medför att Ed 2:372 urholkar Ed s:2.

Andel i samfällighet

Erhåller andel i nybildad samfällighet Ed s:2.	1
Andel i Ed s:2 efter förrättningen .	1

Anläggningsåtgärd **Andel i gemensamhetsanläggning**

Erhåller andel i nybildad gemensamhets-anläggning, Ed ga:8.	1
Andelstal i Ed ga:8 efter förrättningen.	1

ED 2:373, ny fastighet

Lilla Lee Fastighets AB, lagfaren ägare.

Utbredning i horisontalplanet: 75 m². 3-D fastighet
Höjdläge: Mellan ca +148,56 och ca + 150,96 i RH 00.
Våningsplan: 3.
Urholkning: Avstyckningen medför att Ed 2:373 urholkar Ed s:2.

Andel i samfällighet

Erhåller andel i nybildad samfällighet Ed s:2.	1
Andel i Ed s:2 efter förrättningen .	1

Anläggningsåtgärd **Andel i gemensamhetsanläggning**

Erhåller andel i nybildad gemensamhets-
anläggning, Ed ga:8. 1
Andelstal i Ed ga:8 efter förrättningen. 1

ED 2:374, ny fastighet

Lilla Lee Fastighets AB, lagfaren ägare.

Utbredning i horisontalplanet: 75 m². 3-D fastighet
Höjdläge: Mellan ca +148,56 och ca + 150,96 i RH 00.
Våningsplan: 3.
Urholkning: Avstyckningen medför att Ed 2:374 urholkar Ed s:2.

Andel i samfällighet

Erhåller andel i nybildad samfällighet Ed s:2. 1
Andel i Ed s:2 efter förrättningen . 1

Anläggningsåtgärd **Andel i gemensamhetsanläggning**

Erhåller andel i nybildad gemensamhets-
anläggning, Ed ga:8. 1
Andelstal i Ed ga:8 efter förrättningen. 1

ED 2:375, ny fastighet

Lilla Lee Fastighets AB, lagfaren ägare.

Utbredning i horisontalplanet: 75 m². 3-D fastighet
Höjdläge: Mellan ca +145,68 och ca + 148,08 i RH 00.
Våningsplan: 2.
Urholkning: Avstyckningen medför att Ed 2:375 urholkar Ed s:2.

Andel i samfällighet

Erhåller andel i nybildad samfällighet Ed s:2. 1
Andel i Ed s:2 efter förrättningen . 1

Anläggningsåtgärd **Andel i gemensamhetsanläggning**

Erhåller andel i nybildad gemensamhets-anläggning, Ed ga:8.	1
Andelstal i Ed ga:8 efter förrättningen.	1

ED 2:376, ny fastighet

Lilla Lee Fastighets AB, lagfaren ägare.

Utbredning i horisontalplanet: 66 m². 3-D fastighet
Höjdläge: Mellan ca +142,80 och ca + 145,20 i RH 00.
Våningsplan: 1.
Urholkning: Avstyckningen medför att Ed 2:376 urholkar Ed s:2.

Andel i samfällighet

Erhåller andel i nybildad samfällighet Ed s:2	1
Andel i Ed s:2 efter förrättningen	1

Anläggningsåtgärd **Andel i gemensamhetsanläggning**

Erhåller andel i nybildad gemensamhets-anläggning, Ed ga:8.	1
Andelstal i Ed ga:8 efter förrättningen.	1

ED 2:377, ny fastighet

Lilla Lee Fastighets AB, lagfaren ägare.

Utbredning i horisontalplanet: 66 m². 3-D fastighet
Höjdläge: Mellan ca +142,80 och ca + 145,20 i RH 00.
Våningsplan: 1.
Urholkning: Avstyckningen medför att Ed 2:377 urholkar Ed s:2.

Andel i samfällighet

Erhåller andel i nybildad samfällighet Ed s:2.	1
Andel i Ed s:2 efter förrättningen .	1

Anläggningsåtgärd **Andel i gemensamhetsanläggning**

Erhåller andel i nybildad gemensamhets-anläggning, Ed ga:8.	1
Andelstal i Ed ga:8 efter förrättningen.	1

ED 2:378, ny fastighet

Lilla Lee Fastighets AB, lagfaren ägare.

Utbredning i horisontalplanet: 55 m². 3-D fastighet
Höjdläge: Mellan ca +142,80 och ca + 145,20 i RH 00.
Våningsplan: 1.
Urholkning: Avstyckningen medför att Ed 2:378 urholkar Ed s:2.

Andel i samfällighet

Erhåller andel i nybildad samfällighet Ed s:2.	1
Andel i Ed s:2 efter förrättningen .	1

Anläggningsåtgärd **Andel i gemensamhetsanläggning**

Erhåller andel i nybildad gemensamhets-anläggning, Ed ga:8.	1
Andelstal i Ed ga:8 efter förrättningen.	1

ED 2:379, ny fastighet

Lilla Lee Fastighets AB, lagfaren ägare.

Utbredning i horisontalplanet: 55 m². 3-D fastighet
Höjdläge: Mellan ca +142,80 och ca + 145,20 i RH 00.
Våningsplan: 1.
Urholkning: Avstyckningen medför att Ed 2:379 urholkar Ed s:2.

Andel i samfällighet

Erhåller andel i nybildad samfällighet Ed s:2.	1
Andel i Ed s:2 efter förrättningen.	1

Anläggningsåtgärd **Andel i gemensamhetsanläggning**

Erhåller andel i nybildad gemensamhets-anläggning, Ed ga:8.	1
Andelstal i Ed ga:8 efter förrättningen.	1

ED 2:380, ny fastighet

Lilla Lee Fastighets AB, lagfaren ägare.

Utbredning i horisontalplanet: 66 m². 3-D fastighet
Höjdläge: Mellan ca +142,80 och ca + 145,20 i RH 00.
Våningsplan: 1.
Urholkning: Avstyckningen medför att Ed 2:380 urholkar Ed s:2.

Andel i samfällighet

Erhåller andel i nybildad samfällighet Ed s:2.	1
Andel i Ed s:2 efter förrättningen.	1

Anläggningsåtgärd **Andel i gemensamhetsanläggning**

Erhåller andel i nybildad gemensamhets-anläggning, Ed ga:8.	1
Andelstal i Ed ga:8 efter förrättningen.	1

ED 2:381, ny fastighet

Lilla Lee Fastighets AB, lagfaren ägare.

Utbredning i horisontalplanet: 66 m². 3-D fastighet
Höjdläge: Mellan ca +142,80 och ca + 145,20 i RH 00.
Våningsplan: 1.
Urholkning: Avstyckningen medför att Ed 2:381 urholkar Ed s:2.

Andel i samfällighet

Erhåller andel i nybildad samfällighet Ed s:2.	1
Andel i Ed s:2 efter förrättningen.	1

Anläggningsåtgärd **Andel i gemensamhetsanläggning**

Erhåller andel i nybildad gemensamhets-anläggning, Ed ga:8.	1
Andelstal i Ed ga:8 efter förrättningen.	1

ED 2:382, ny fastighet

Lilla Lee Fastighets AB, lagfaren ägare.

Utbredning i horisontalplanet: 66 m². 3-D fastighet
Höjdläge: Mellan ca +142,80 och ca + 145,20 i RH 00.
Våningsplan: 3.
Urholkning: Avstyckningen medför att Ed 2:382 urholkar Ed s:2.

Andel i samfällighet

Erhåller andel i nybildad samfällighet Ed s:2.	1
Andel i Ed s:2 efter förrättningen.	1

Anläggningsåtgärd **Andel i gemensamhetsanläggning**

Erhåller andel i nybildad gemensamhets-anläggning, Ed ga:8.	1
Andelstal i Ed ga:8 efter förrättningen.	1

ED 2:383, ny fastighet

Lilla Lee Fastighets AB, lagfaren ägare.

Utbredning i horisontalplanet: 66 m². 3-D fastighet
Höjdläge: Mellan ca +142,80 och ca + 145,20 i RH 00.
Våningsplan: 1.
Urholkning: Avstyckningen medför att Ed 2:383 urholkar Ed s:2.

Andel i samfällighet

Erhåller andel i nybildad samfällighet Ed s:2.	1
Andel i Ed s:2 efter förrättningen.	1

Anläggningsåtgärd **Andel i gemensamhetsanläggning**

Erhåller andel i nybildad gemensamhets-anläggning, Ed ga:8.	1
Andelstal i Ed ga:8 efter förrättningen.	1

ED 2:384, ny fastighet

Lilla Lee Fastighets AB, lagfaren ägare.

Utbredning i horisontalplanet: 75 m². 3-D fastighet
Höjdläge: Mellan ca +145,68 och ca + 148,08 i RH 00.
Våningsplan: 2.
Urholkning: Avstyckningen medför att Ed 2:384 urholkar Ed s:2.

Andel i samfällighet

Erhåller andel i nybildad samfällighet Ed s:2.	1
Andel i Ed s:2 efter förrättningen.	1

Anläggningsåtgärd **Andel i gemensamhetsanläggning**

Erhåller andel i nybildad gemensamhets-anläggning. Ed ga:8.	1
Andelstal i Ed ga:8 efter förrättningen.	1

ED 2:385, ny fastighet

Lilla Lee Fastighets AB, lagfaren ägare.

Boarea: 49 m². Ägarlägenhet
Våningsplan: 4.
Urholkning: Avstyckningen medför att Ed 2:385 urholkar Ed s:2

Andel i samfällighet

Erhåller andel i nybildad samfällighet Ed s:2.	1
Andel i Ed s:2 efter förrättningen .	1

Anläggningsåtgärd **Andel i gemensamhetsanläggning**

Erhåller andel i nybildad gemensamhets-anläggning, Ed ga:8.	1
Andelstal i Ed ga:8 efter förrättningen.	1

ED 2:386, ny fastighet

Lilla Lee Fastighets AB, lagfaren ägare.

Boarea: 49 m². Ägarlägenhet
Våningsplan: 4.
Urholkning: Avstyckningen medför att Ed 2:386 urholkar Ed s:2.

Andel i samfällighet

Erhåller andel i nybildad samfällighet Ed s:2.	1
Andel i Ed s:2 efter förrättningen.	1

Anläggningsåtgärd **Andel i gemensamhetsanläggning**

Erhåller andel i nybildad gemensamhets-anläggning, Ed ga 8.	1
Andelstal i Ed ga:8 efter förrättningen.	1

ED 2:387, ny fastighet

Lilla Lee Fastighets AB, lagfaren ägare.

Boarea: 49 m². Ägarlägenhet
Våningsplan: 3.
Urholkning: Avstyckningen medför att Ed 2:387 urholkar Ed s:2.

Andel i samfällighet

Erhåller andel i nybildad samfällighet Ed s:2.	1
Andel i Ed s:2 efter förrättningen.	1

Anläggningsåtgärd **Andel i gemensamhetsanläggning**

Erhåller andel i nybildad gemensamhets-anläggning, Ed ga:8.	1
Andelstal i Ed ga:8 efter förrättningen.	1

ED 2:388, ny fastighet

Lilla Lee Fastighets AB, lagfaren ägare.

Boarea: 49 m².
Våningsplan: 2.
Urholkning: Avstyckningen medför att Ed 2:388 urholkar Ed s:2.

Ägarlägenhet

Andel i samfällighet

Erhåller andel i nybildad samfällighet Ed s:2.	1
Andel i Ed s:2 efter förrättningen.	1

Anläggningsåtgärd

Andel i gemensamhetsanläggning

Erhåller andel i nybildad gemensamhets-anläggning, Ed ga:8.	1
Andelstal i Ed ga:8 efter förrättningen.	1

ED 2:389, ny fastighet

Lilla Lee Fastighets AB, lagfaren ägare.

Boarea: 49 m².
Våningsplan: 1.
Urholkning: Avstyckningen medför att Ed 2:389 urholkar Ed s:2.

Ägarlägenhet

Andel i samfällighet

Erhåller andel i nybildad samfällighet Ed s:2.	1
Andel i Ed s:2 efter förrättningen.	1

Anläggningsåtgärd

Andel i gemensamhetsanläggning

Erhåller andel i nybildad gemensamhets-anläggning, Ed ga:8.	1
Andelstal i Ed ga:8 efter förrättningen.	1

ED 2:390, ny fastighet

Lilla Lee Fastighets AB, lagfaren ägare.

Boarea: 42 m². Ägarlägenhet
Våningsplan: 1.
Urholkning: Avstyckningen medför att Ed 2:390 urholkar Ed s:2.

Andel i samfällighet

Erhåller andel i nybildad samfällighet Ed s:2.	1
Andel i Ed s:2 efter förrättningen.	1

Anläggningsåtgärd **Andel i gemensamhetsanläggning**

Erhåller andel i nybildad gemensamhets-anläggning, Ed ga:8.	1
Andelstal i Ed ga:8 efter förrättningen.	1

ED 2:391, ny fastighet

Lilla Lee Fastighets AB, lagfaren ägare.

Boarea: 42 m². Ägarlägenhet
Våningsplan: 2.
Urholkning: Avstyckningen medför att Ed 2:391 urholkar Ed s:2.

Andel i samfällighet

Erhåller andel i nybildad samfällighet Ed s:2.	1
Andel i Ed s:2 efter förrättningen.	1

Anläggningsåtgärd **Andel i gemensamhetsanläggning**

Erhåller andel i nybildad gemensamhets-anläggning, Ed ga:8.	1
Andelstal i Ed ga:8 efter förrättningen.	1

ED 2:392, ny fastighet

Lilla Lee Fastighets AB, lagfaren ägare.

Boarea: 42 m². Ägarlägenhet
Våningsplan: 3.
Urholkning: Avstyckningen medför att Ed 2:392 urholkar Ed s:2.

Andel i samfällighet

Erhåller andel i nybildad samfällighet Ed s:2.	1
Andel i Ed s:2 efter förrättningen.	1

Anläggningsåtgärd **Andel i gemensamhetsanläggning**

Erhåller andel i nybildad gemensamhets-anläggning, Ed ga:8.	1
Andelstal i Ed ga:8 efter förrättningen.	1

ED 2:393, ny fastighet

Lilla Lee Fastighets AB, lagfaren ägare.

Boarea: 42m². Ägarlägenhet
Våningsplan: 4.
Urholkning: Avstyckningen medför att Ed 2:385 urholkar Ed s:2.

Andel i samfällighet

Erhåller andel i nybildad samfällighet Ed s:2.	1
Andel i Ed s:2 efter förrättningen.	1

Anläggningsåtgärd **Andel i gemensamhetsanläggning**

Erhåller andel i nybildad gemensamhets-anläggning, Ed ga 8.	1
Andelstal i Ed ga:8 efter förrättningen.	1

ED 2:394, ny fastighet

Lilla Lee Fastighets AB, lagfaren ägare.

Boarea: 42 m². Ägarlägenhet
Våningsplan: 4.
Urholkning: Avstyckningen medför att Ed 2:394 urholkar Ed s:2.

Andel i samfällighet

Erhåller andel i nybildad samfällighet Ed s:2	1
Andel i Ed s:2 efter förrättningen	1

Anläggningsåtgärd **Andel i gemensamhetsanläggning**

Erhåller andel i nybildad gemensamhets-anläggning, Ed ga:8.	1
Andelstal i Ed ga:8 efter förrättningen.	1

ED 2:395, ny fastighet

Lilla Lee Fastighets AB, lagfaren ägare.

Boarea: 42 m². Ägarlägenhet
Våningsplan: 3.
Urholkning: Avstyckningen medför att Ed 2:395 urholkar Ed s:2.

Andel i samfällighet

Erhåller andel i nybildad samfällighet Ed s:2.	1
Andel i Ed s:2 efter förrättningen.	1

Anläggningsåtgärd **Andel i gemensamhetsanläggning**

Erhåller andel i nybildad gemensamhets-anläggning, Ed ga 8.	1
Andelstal i Ed ga:8 efter förrättningen.	1

ED 2:396, ny fastighet

Lilla Lee Fastighets AB, lagfaren ägare.

Boarea: 42 m².
Våningsplan: 2.
Urholkning: Avstyckningen medför att Ed 2:396 urholkar Ed s:2.

Ägarlägenhet

Andel i samfällighet

Erhåller andel i nybildad samfällighet Ed s:2.	1
Andel i Ed s:2 efter förrättningen.	1

Anläggningsåtgärd **Andel i gemensamhetsanläggning**

Erhåller andel i nybildad gemensamhets-anläggning, Ed ga 8.	1
Andelstal i Ed ga:8 efter förrättningen.	1

ED 2:397, ny fastighet

Lilla Lee Fastighets AB, lagfaren ägare.

Boarea: 42 m².
Våningsplan: 1.
Urholkning: Avstyckningen medför att Ed 2:397 urholkar Ed s:2.

Ägarlägenhet

Andel i samfällighet

Erhåller andel i nybildad samfällighet Ed s:2.	1
Andel i Ed s:2 efter förrättningen.	1

Anläggningsåtgärd **Andel i gemensamhetsanläggning**

Erhåller andel i nybildad gemensamhets-anläggning, Ed ga:8.	1
Andelstal i Ed ga:8 efter förrättningen.	1

ED 2:398, ny fastighet

Lilla Lee Fastighets AB, lagfaren ägare.

Boarea: 49 m². Ägarlägenhet
Våningsplan: 1.
Urholkning: Avstyckningen medför att Ed 2:398 urholkar Ed s:2.

Andel i samfällighet

Erhåller andel i nybildad samfällighet Ed s:2.	1
Andel i Ed s:2 efter förrättningen.	1

Anläggningsåtgärd **Andel i gemensamhetsanläggning**

Erhåller andel i nybildad gemensamhets-anläggning, Ed ga:8.	1
Andelstal i Ed ga:8 efter förrättningen.	1

ED 2:399, ny fastighet

Lilla Lee Fastighets AB, lagfaren ägare.

Boarea: 49 m². Ägarlägenhet
Våningsplan: 2.
Urholkning: Avstyckningen medför att Ed 2:399 urholkar Ed s:2.

Andel i samfällighet

Erhåller andel i nybildad samfällighet Ed s:2.	1
Andel i Ed s:2 efter förrättningen .	1

Anläggningsåtgärd **Andel i gemensamhetsanläggning**

Erhåller andel i nybildad gemensamhets-anläggning, Ed ga:8.	1
Andelstal i Ed ga:8 efter förrättningen.	1

ED 2:400, ny fastighet

Lilla Lee Fastighets AB, lagfaren ägare.

Boarea: 49 m².
Våningsplan: 3.
Urholkning: Avstyckningen medför att Ed 2:400 urholkar Ed s:2.

Ägarlägenhet

Andel i samfällighet

Erhåller andel i nybildad samfällighet Ed s:2.	1
Andel i Ed s:2 efter förrättningen.	1

Anläggningsåtgärd **Andel i gemensamhetsanläggning**

Erhåller andel i nybildad gemensamhets-anläggning, Ed ga:8.	1
Andelstal i Ed ga:8 efter förrättningen.	1

ED 2:401, ny fastighet

Lilla Lee Fastighets AB, lagfaren ägare.

Boarea: 49 m².
Våningsplan: 4.
Urholkning: Avstyckningen medför att Ed 2:401 urholkar Ed s:2.

Ägarlägenhet

Andel i samfällighet

Erhåller andel i nybildad samfällighet Ed s:2.	1
Andel i Ed s:2 efter förrättningen.	1

Anläggningsåtgärd **Andel i gemensamhetsanläggning**

Erhåller andel i nybildad gemensamhets-anläggning, Ed ga:8.	1
Andelstal i Ed ga:8 efter förrättningen.	1

ED 2:402, ny fastighet

Lilla Lee Fastighets AB, lagfaren ägare.

Boarea: 49 m². Ägarlägenhet
Våningsplan: 4.
Urholkning: Avstyckningen medför att Ed 2:402 urholkar Ed s:2.

Andel i samfällighet

Erhåller andel i nybildad samfällighet Ed s:2.	1
Andel i Ed s:2 efter förrättningen.	1

Anläggningsåtgärd **Andel i gemensamhetsanläggning**

Erhåller andel i nybildad gemensamhets-anläggning, Ed ga:8.	1
Andelstal i Ed ga:8 efter förrättningen.	1

ED 2:403, ny fastighet

Lilla Lee Fastighets AB, lagfaren ägare.

Boarea: 49 m². Ägarlägenhet
Våningsplan: 3.
Urholkning: Avstyckningen medför att Ed 2:403 urholkar Ed s:2.

Andel i samfällighet

Erhåller andel i nybildad samfällighet Ed s:2.	1
Andel i Ed s:2 efter förrättningen.	1

Anläggningsåtgärd **Andel i gemensamhetsanläggning**

Erhåller andelstal i nybildad gemensamhets-anläggning, Ed ga:8.	1
Andelstal i Ed ga:8 efter förrättningen.	1

ED 2:404, ny fastighet

Lilla Lee Fastighets AB, lagfaren ägare.

Boarea: 49 m². Ägarlägenhet
Våningsplan: 2.
Urholkning: Avstyckningen medför att Ed 2:404 urholkar Ed s:2.

Andel i samfällighet

Erhåller andel i nybildad samfällighet Ed s:2.	1
Andel i Ed s:2 efter förrättningen.	1

Anläggningsåtgärd **Andel i gemensamhetsanläggning**

Erhåller andel i nybildad gemensamhets-anläggning, Ed ga:8.	1
Andelstal i Ed ga:8 efter förrättningen.	1

ED 2:405, ny fastighet

Lilla Lee Fastighets AB, lagfaren ägare.

Boarea: 49 m². Ägarlägenhet
Våningsplan: 1.
Urholkning: Avstyckningen medför att Ed 2:405 urholkar Ed s:2.

Andel i samfällighet

Erhåller andel i nybildad samfällighet Ed s:2.	1
Andel i Ed s:2 efter förrättningen.	1

Anläggningsåtgärd **Andel i gemensamhetsanläggning**

Erhåller andel i nybildad gemensamhets-anläggning, Ed ga:8.	1
Andelstal i Ed ga:8 efter förrättningen.	1

ED 2:406, ny fastighet

Lilla Lee Fastighets AB, lagfaren ägare.

Boarea: 42 m². Ägarlägenhet
Våningsplan: 1.
Urholkning: Avstyckningen medför att Ed 2:406 urholkar Ed s:2.

Andel i samfällighet

Erhåller andel i nybildad samfällighet Ed s:2.	1
Andel i Ed s:2 efter förrättningen.	1

Anläggningsåtgärd **Andel i gemensamhetsanläggning**

Erhåller andel i nybildad gemensamhets-anläggning, Ed ga.8.	1
Andelstal i Ed ga:8 efter förrättningen.	1

ED 2:407, ny fastighet

Lilla Lee Fastighets AB, lagfaren ägare.

Boarea: 42 m². Ägarlägenhet
Våningsplan: 2.
Urholkning: Avstyckningen medför att Ed 2:407 urholkar Ed s:2.

Andel i samfällighet

Erhåller andel i nybildad samfällighet Ed s:2.	1
Andel i Ed s:2 efter förrättningen.	1

Anläggningsåtgärd **Andel i gemensamhetsanläggning**

Erhåller andel i nybildad gemensamhets-anläggning, Ed ga:8.	1
Andelstal i Ed ga:8 efter förrättningen.	1

ED 2:408, ny fastighet

Lilla Lee Fastighets AB, lagfaren ägare.

Boarea: 42 m². Ägarlägenhet
Våningsplan: 3.
Urholkning: Avstyckningen medför att Ed 2:408 urholkar Ed s:2

Andel i samfällighet

Erhåller andel i nybildad samfällighet Ed s:2.	1
Andel i Ed s:2 efter förrättningen.	1

Anläggningsåtgärd **Andel i gemensamhetsanläggning**

Erhåller andel i nybildad gemensamhets-anläggning, Ed ga:8.	1
Andelstal i Ed ga:8 efter förrättningen.	1

ED 2:409, ny fastighet

Lilla Lee Fastighets AB, lagfaren ägare.

Boarea: 42 m². Ägarlägenhet
Våningsplan: 4.
Urholkning: Avstyckningen medför att Ed 2:409 urholkar Ed s:2.

Andel i samfällighet

Erhåller andel i nybildad samfällighet Ed s:2.	1
Andel i Ed s:2 efter förrättningen.	1

Anläggningsåtgärd **Andel i gemensamhetsanläggning**

Erhåller andelstal i nybildad gemensamhets-anläggning, Ed ga:8.	1
Andelstal i Ed ga:8 efter förrättningen.	1

ED 2:410, ny fastighet

Lilla Lee Fastighets AB, lagfaren ägare.

Boarea: 42 m². Ägarlägenhet
Våningsplan: 4.
Urholkning: Avstyckningen medför att Ed 2:410 urholkar Ed s:2.

Andel i samfällighet

Erhåller andel i nybildad samfällighet Ed s:2.	1
Andel i Ed s:2 efter förrättningen.	1

Anläggningsåtgärd **Andel i gemensamhetsanläggning**

Erhåller andelstal i nybildad gemensamhets-anläggning, Ed ga:8.	1
Andelstal i Ed ga:8 efter förrättningen.	1

ED 2:411, ny fastighet

Lilla Lee Fastighets AB, lagfaren ägare.

Boarea: 42 m². Ägarlägenhet
Våningsplan: 3.
Urholkning: Avstyckningen medför att Ed 2:411 urholkar Ed s:2.

Andel i samfällighet

Erhåller andel i nybildad samfällighet Ed s:2.	1
Andel i Ed s:2 efter förrättningen.	1

Anläggningsåtgärd **Andel i gemensamhetsanläggning**

Erhåller andel i nybildad gemensamhets-anläggning, Ed ga:8.	1
Andelstal i Ed ga:8 efter förrättningen.	1

ED 2:412, ny fastighet

Lilla Lee Fastighets AB, lagfaren ägare.

Boarea: 42 m². Ägarlägenhet
Våningsplan: 2.
Urholkning: Avstyckningen medför att Ed 2:412 urholkar Ed s:2.

Andel i samfällighet

Erhåller andel i nybildad samfällighet Ed s:2.	1
Andel i Ed s:2 efter förrättningen.	1

Anläggningsåtgärd **Andel i gemensamhetsanläggning**

Erhåller andel i nybildad gemensamhets-anläggning, Ed ga.8.	1
Andelstal i Ed ga:8 efter förrättningen.	1

ED 2:413, ny fastighet

Lilla Lee Fastighets AB, lagfaren ägare.

Boarea: 42 m². Ägarlägenhet
Våningsplan: 1.
Urholkning: Avstyckningen medför att Ed 2:413 urholkar Ed s:2.

Andel i samfällighet

Erhåller andel i nybildad samfällighet Ed s:2.	1
Andel i Ed s:2 efter förrättningen.	1

Anläggningsåtgärd **Andel i gemensamhetsanläggning**

Erhåller andel i nybildad gemensamhets-anläggning, Ed ga.8.	1
Andelstal i Ed ga:8 efter förrättningen.	1

ED 2:414, ny fastighet

Lilla Lee Fastighets AB, lagfaren ägare.

Boarea: 49 m².
Våningsplan: 1.
Urholkning: Avstyckningen medför att Ed 2:414 urholkar Ed s:2

Ägarlägenhet

Andel i samfällighet

Erhåller andel i nybildad samfällighet Ed s:2.	1
Andel i Ed s:2 efter förrättningen.	1

Anläggningsåtgärd

Andel i gemensamhetsanläggning

Erhåller andel i nybildad gemensamhets anläggning, Ed ga:8.	1
Andelstal i Ed ga:8 efter förrättningen.	1

ED 2:415, ny fastighet

Lilla Lee Fastighets AB, lagfaren ägare.

Boarea: 49 m².
Våningsplan: 2.
Urholkning: Avstyckningen medför att Ed 2:415 urholkar Ed s:2

Ägarlägenhet

Andel i samfällighet

Erhåller andel i nybildad samfällighet Ed s:2.	1
Andel i Ed s:2 efter förrättningen.	1

Anläggningsåtgärd

Andel i gemensamhetsanläggning

Erhåller andel i nybildad gemensamhets-anläggning, Ed ga.8.	1
Andelstal i Ed ga:8 efter förrättningen.	1

ED 2:416, ny fastighet

Lilla Lee Fastighets AB, lagfaren ägare.

Boarea: 49 m². Ägarlägenhet
Våningsplan: 3.
Urholkning: Avstyckningen medför att Ed 2:416 urholkar Ed s:2

Andel i samfällighet

Erhåller andel i nybildad samfällighet Ed s:2.	1
Andel i Ed s:2 efter förrättningen.	1

Anläggningsåtgärd **Andel i gemensamhetsanläggning**

Erhåller andel i nybildad gemensamhets-anläggning, Ed ga.8.	1
Andelstal i Ed ga:8 efter förrättningen.	1

ED 2:417, ny fastighet

Lilla Lee Fastighets AB, lagfaren ägare.

Boarea: 49 m². Ägarlägenhet
Våningsplan: 4.
Urholkning: Avstyckningen medför att Ed 2:417 urholkar Ed s:2

Andel i samfällighet

Erhåller andel i nybildad samfällighet Ed s:2.	1
Andel i Ed s:2 efter förrättningen.	1

Anläggningsåtgärd **Andel i gemensamhetsanläggning**

Erhåller andel i nybildad gemensamhets-anläggning, Ed ga:8.	1
Andelstal i Ed ga:8 efter förrättningen.	1

ED 2:418, ny fastighet

Lilla Lee Fastighets AB, lagfaren ägare.

Boarea: 49 m².
Våningsplan: 2.
Urholkning: Avstyckningen medför att Ed 2:418 urholkar Ed s:2.

Ägarlägenhet

Andel i samfällighet

Erhåller andel i nybildad samfällighet Ed s:2.	1
Andel i Ed s:2 efter förrättningen.	1

Anläggningsåtgärd **Andel i gemensamhetsanläggning**

Erhåller andel i nybildad gemensamhets-anläggning, Ed ga:8.	1
Andelstal i Ed ga:8 efter förrättningen.	1

ED 2:419, ny fastighet

Lilla Lee Fastighets AB, lagfaren ägare.

Boarea: 49 m².
Våningsplan: 4.
Urholkning: Avstyckningen medför att Ed 2:419 urholkar Ed s:2

Ägarlägenhet

Andel i samfällighet

Erhåller andel i nybildad samfällighet Ed s:2.	1
Andel i Ed s:2 efter förrättningen.	1

Anläggningsåtgärd **Andel i gemensamhetsanläggning**

Erhåller andel i nybildad gemensamhets-anläggnig, Ed ga:8.	1
Andelstal i Ed ga:8 efter förrättningen.	1

ED 2:420, ny fastighet

Lilla Lee Fastighets AB, lagfaren ägare.

Boarea: 49 m². Ägarlägenhet
Våningsplan: 4.
Urholkning: Avstyckningen medför att Ed 2:420 urholkar Ed s:2.

Andel i samfällighet

Erhåller andel i nybildad samfällighet Ed s:2.	1
Andel i Ed s:2 efter förrättningen.	1

Anläggningsåtgärd **Andel i gemensamhetsanläggning**

Erhåller andel i nybildad gemensamhets-anläggning. Ed ga:8.	1
Andelstal i Ed ga:8 efter förrättningen.	1

ED 2:421, ny fastighet

Lilla Lee Fastighets AB, lagfaren ägare.

Boarea: 49 m². Ägarlägenhet
Våningsplan: 3.
Urholkning: Avstyckningen medför att Ed 2:421 urholkar Ed s:2.

Andel i samfällighet

Erhåller andel i nybildad samfällighet Ed s:2.	1
Andel i Ed s:2 efter förrättningen.	1

Anläggningsåtgärd **Andel i gemensamhetsanläggning**

Erhåller andel i nybildad gemensamhets-anläggning, Ed ga:8.	1
Andelstal i Ed ga:8 efter förrättningen.	1

ED 2:422, ny fastighet

Lilla Lee Fastighets AB, lagfaren ägare.

	Boarea: 49 m².	Ägarlägenhet
	Våningsplan: 2.	
	Urholkning: Avstyckningen medför att Ed 2:422 urholkar Ed s:2.	
	Andel i samfällighet	
	Erhåller andel i nybildad samfällighet Ed s:2.	1
	Andel i Ed s:2 efter förrättningen.	1
Anläggningsåtgärd	**Andel i gemensamhetsanläggning**	
	Erhåller andel i nybildad gemensamhets-anläggning, Ed ga:8.	1
	Andelstal i Ed ga:8 efter förrättningen.	1

ED 2:423, ny fastighet

Lilla Lee Fastighets AB, lagfaren ägare.

	Boarea: 42 m².	Ägarlägenhet
	Våningsplan: 2.	
	Urholkning: Avstyckningen medför att Ed 2:423 urholkar Ed s:2	
	Andel i samfällighet	
	Erhåller andel i nybildad samfällighet Ed s:2.	1
	Andel i Ed s:2 efter förrättningen.	1
Anläggningsåtgärd	**Andel i gemensamhetsanläggning**	
	Erhåller andel i nybildad gemensamhetsanläggning, Ed ga:8.	1
	Andelstal i Ed ga:8 efter förrättningen.	1

ED 2:424, ny fastighet

Lilla Lee Fastighets AB, lagfaren ägare.

	Boarea: 42 m².	Ägarlägenhet
	Våningsplan: 3.	
	Urholkning: Avstyckningen medför att Ed 2:424 urholkar Ed s:2	
	Andel i samfällighet	
	Erhåller andel i nybildad samfällighet Ed s:2.	1
	Andel i Ed s:2 efter förrättningen.	1
Anläggningsåtgärd	**Andel i gemensamhetsanläggning**	
	Erhåller andel i nybildad gemensamhets-anläggning, Ed ga:8.	1
	Andelstal i Ed ga:8 efter förrättningen.	1

ED 2:425, ny fastighet

Lilla Lee Fastighets AB, lagfaren ägare.

	Boarea: 42 m².	Ägarlägenhet
	Våningsplan: 4.	
	Urholkning: Avstyckningen medför att Ed 2:425 urholkar Ed s:2	
	Andel i samfällighet	
	Erhåller andel i nybildad samfällighet Ed s:2.	1
	Andel i Ed s:2 efter förrättningen.	1
Anläggningsåtgärd	**Andel i gemensamhetsanläggning**	
	Erhåller andel i nybildad gemensamhets-anläggning, Ed ga:8.	1
	Andelstal i Ed ga:8 efter förrättningen.	1

ED 2:426, ny fastighet

Lilla Lee Fastighets AB, lagfaren ägare.

Boarea: 42 m². Ägarlägenhet
Våningsplan: 4.
Urholkning: Avstyckningen medför att Ed 2:417 urholkar Ed s:2.

Andel i samfällighet

Erhåller andel i nybildad samfällighet Ed s:2.	1
Andel i Ed s:2 efter förrättningen.	1

Anläggningsåtgärd **Andel i gemensamhetsanläggning**

Erhåller andel i nybildad gemensamhets-anläggning, Ed ga.8.	1
Andelstal i Ed ga:8 efter förrättningen	1

ED 2:427, ny fastighet

Lilla Lee Fastighets AB, lagfaren ägare.

Boarea: 42 m². Ägarlägenhet
Våningsplan: 3.
Urholkning: Avstyckningen medför att Ed 2:427 urholkar Ed s:2.

Andel i samfällighet

Erhåller andel i nybildad samfällighet Ed s:2.	1
Andel i Ed s:2 efter förrättningen.	1

Anläggningsåtgärd **Andel i gemensamhetsanläggning**

Erhåller andel i nybildad gemensamhets-anläggning, Ed ga:8.	1
Andelstal i Ed ga:8 efter förrättningen	1

ED 2:428, ny fastighet

Lilla Lee Fastighets AB, lagfaren ägare.

Boarea: 42 m².
Våningsplan: 2.
Urholkning: Avstyckningen medför att Ed 2:428 urholkar Ed s:2.

Ägarlägenhet

Andel i samfällighet

Erhåller andel i nybildad samfällighet Ed s:2.	1
Andel i Ed s:2 efter förrättningen.	1

Anläggningsåtgärd **Andel i gemensamhetsanläggning**

Erhåller andel i nybildad gemensamhets-anläggning, Ed ga:8.	1
Andelstal i Ed ga:8 efter förrättningen.	1

ED 2:429, ny fastighet

Lilla Lee Fastighets AB, lagfaren ägare.

Boarea: 49 m².
Våningsplan: 2.
Urholkning: Avstyckningen medför att Ed 2:429 urholkar Ed s:2.

Ägarlägenhet

Andel i samfällighet

Erhåller andel i nybildad samfällighet Ed s:2.	1
Andel i Ed s:2 efter förrättningen.	1

Anläggningsåtgärd **Andel i gemensamhetsanläggning**

Erhåller andel i nybildad gemensamhets-anläggning, Ed ga:8.	1
Andelstal i Ed ga:8 efter förrättningen.	1

ED 2:430, ny fastighet

Lilla Lee Fastighets AB, lagfaren ägare.

Boarea: 49 m². Ägarlägenhet
Våningsplan: 3.
Urholkning: Avstyckningen medför att Ed 2:430 urholkar Ed s:2

Andel i samfällighet

Erhåller andel i nybildad samfällighet Ed s:2.	1
Andel i Ed s:2 efter förrättningen.	1

Anläggningsåtgärd **Andel i gemensamhetsanläggning**

Erhåller andel i nybildad gemensamhets-anläggning, Ed ga:8.	1
Andelstal i Ed ga:8 efter förrättningen.	1

ED 2:431, ny fastighet

Lilla Lee Fastighets AB, lagfaren ägare.

Boarea: 49 m². Ägarlägenhet
Våningsplan: 4.
Urholkning: Avstyckningen medför att Ed 2:431 urholkar Ed s:2

Andel i samfällighet

Erhåller andel i nybildad samfällighet Ed s:2.	1
Andel i Ed s:2 efter förrättningen.	1

Anläggningsåtgärd **Andel i gemensamhetsanläggning**

Erhåller andel i nybildad gemensamhets-anläggning, Ed ga:8.	1
Andelstal i Ed ga:8 efter förrättningen.	1

ED 2:432, ny fastighet

Lilla Lee Fastighets AB, lagfaren ägare.

Boarea: 49 m². Ägarlägenhet
Våningsplan: 4.
Urholkning: Avstyckningen medför att
Ed 2:432 urholkar Ed s:2

Andel i samfällighet

Erhåller andel i nybildad samfällighet Ed s:2.	1
Andel i Ed s:2 efter förrättningen.	1

Anläggningsåtgärd **Andel i gemensamhetsanläggning**

Erhåller andel i nybildad gemensamhets-anläggning, Ed ga:8.	1
Andelstal i Ed ga:8 efter förrättningen.	1

ED 2:433, ny fastighet

Lilla Lee Fastighets AB, lagfaren ägare.

Boarea: 49 m². Ägarlägenhet
Våningsplan: 3.
Urholkning: Avstyckningen medför att
Ed 2:433 urholkar Ed s:2

Andel i samfällighet

Erhåller andel i nybildad samfällighet Ed s:2.	1
Andel i Ed s:2 efter förrättningen.	1

Anläggningsåtgärd **Andel i gemensamhetsanläggning**

Erhåller andel i nybildad gemensamhets-anläggning, Ed ga.8.	1
Andelstal i Ed ga:8 efter förrättningen.	1

ED 2:434, ny fastighet

Lilla Lee Fastighets AB lagfaren ägare.

Boarea: 49 m². Ägarlägenhet
Våningsplan: 2
Urholkning: Avstyckningen medför att Ed 2:434 urholkar Ed s:2.

Andel i samfällighet

Erhåller andel i nybildad samfällighet Ed s:2.	1
Andel i Ed s:2 efter förrättningen.	1

Anläggningsåtgärd **Andel i gemensamhetsanläggning**

Erhåller andel i nybildad gemensamhets-anläggning, Ed ga.8.	1
Andelstal i Ed ga:8 efter förrättningen.	1

ED 2:435, ny fastighet

Lilla Lee Fastighets AB, lagfaren ägare.

Boarea: 49 m². Ägarlägenhet
Våningsplan: 2.
Urholkning: Avstyckningen medför att Ed 2:435 urholkar Ed s:2

Andel i samfällighet

Erhåller andel i nybildad samfällighet Ed s:2.	1
Andel i Ed s:2 efter förrättningen.	1

Anläggningsåtgärd **Andel i gemensamhetsanläggning**

Erhåller andel i nybildad gemensamhets-anläggning, Ed ga:8.	1
Andelstal i Ed ga:8 efter förrättningen.	1

ED 2:436, ny fastighet

Lilla Lee Fastighets AB, lagfaren ägare.

Boarea: 49 m².
Våningsplan: 3.
Urholkning: Avstyckningen medför att Ed 2:436 urholkar Ed s:2.

Ägarlägenhet

Andel i samfällighet

Erhåller andel i nybildad samfällighet Ed s:2.	1
Andel i Ed s:2 efter förrättningen.	1

Anläggningsåtgärd **Andel i gemensamhetsanläggning**

Erhåller andel i nybildad gemensamhets-anläggning, Ed ga:8.	1
Andelstal i Ed ga:8 efter förrättningen.	1

ED 2:437, ny fastighet

Lilla Lee Fastighets AB, lagfaren ägare.

Boarea: 49 m².
Våningsplan: 4.
Urholkning: Avstyckningen medför att Ed 2:437 urholkar Ed s:2.

Ägarlägenhet

Andel i samfällighet

Erhåller andel i nybildad samfällighet Ed s:2.	1
Andel i Ed s:2 efter förrättningen.	1

Anläggningsåtgärd **Andel i gemensamhetsanläggning**

Erhåller andel i nybildad gemensamhets-anläggning, Ed ga.8.	1
Andelstal i Ed ga:8 efter förrättningen.	1

ED 2:438, ny fastighet

Lilla Lee Fastighets AB, lagfaren ägare.

Boarea: 49 m². Ägarlägenhet
Våningsplan: 4.
Urholkning: Avstyckningen medför att Ed 2:438 urholkar Ed s:2.

Andel i samfällighet

Erhåller andel i nybildad samfällighet Ed s:2.	1
Andel i Ed s:2 efter förrättningen.	1

Anläggningsåtgärd **Andel i gemensamhetsanläggning**

Erhåller andel i nybildad gemensamhets-anläggning, Ed ga:8.	1
Andelstal i Ed ga:8 efter förrättningen.	1

ED 2:439, ny fastighet

Lilla Lee Fastighets AB, lagfaren ägare.

Boarea: 49 m². Ägarlägenhet
Våningsplan: 3.
Urholkning: Avstyckningen medför att Ed 2:417 urholkar Ed s:2.

Andel i samfällighet

Erhåller andel i nybildad samfällighet Ed s:2.	1
Andel i Ed s:2 efter förrättningen.	1

Anläggningsåtgärd **Andel i gemensamhetsanläggning**

Erhåller andel i nybildad gemensamhets-anläggning, Ed ga:8.	1
Andelstal i Ed ga:8 efter förrättningen	1

ED s:2, ny samfällighet

Lilla Lee Fastighets AB, lagfaren ägare.

Avstyckning (1)	Erhåller från Ed 2:55	fig 1	12089 m²

Ändamål: Tomtmark, grund

Delägande fastigheter:

Ed 2:368	1
Ed 2:369	1
Ed 2:370	1
Ed 2:371	1
Ed 2:372	1
Ed 2:373	1
Ed 2:374	1
Ed 2:375	1
Ed 2:376	1
Ed 2:377	1
Ed 2:378	1
Ed 2:379	1
Ed 2:380	1
Ed 2:381	1
Ed 2:382	1
Ed 2:383	1
Ed 2:384	1
Ed 2:385	1
Ed 2:386	1
Ed 2:387	1
Ed 2:388	1
Ed 2:389	1
Ed 2:390	1
Ed 2:391	1
Ed 2:392	1
Ed 2:393	1
Ed 2:394	1
Ed 2:395	1
Ed 2:396	1
Ed 2:397	1
Ed 2:398	1
Ed 2:399	1
Ed 2:400	1
Ed 2:401	1
Ed 2:402	1
Ed 2:403	1

Ed 2:404	1
Ed 2:405	1
Ed 2:406	1
Ed 2:407	1
Ed 2:408	1
Ed 2:409	1
Ed 2:410	1
Ed 2:411	1
Ed 2:412	1
Ed 2:413	1
Ed 2:414	1
Ed 2:415	1
Ed 2:416	1
Ed 2:417	1
Ed 2:418	1
Ed 2:419	1
Ed 2:420	1
Ed 2:421	1
Ed 2:422	1
Ed 2:423	1
Ed 2:424	1
Ed 2:425	1
Ed 2:426	1
Ed 2:427	1
Ed 2:428	1
Ed 2:429	1
Ed 2:430	1
Ed 2:431	1
Ed 2:432	1
Ed 2:433	1
Ed 2:434	1
Ed 2:435	1
Ed 2:436	1
Ed 2:437	1
Ed 2:438	1
Ed 2:439	1

Verkan på ledningsrätt: 1504-77.1
Ändamål: Vatten och avlopp.
Till förmån för: Dals-Eds kommun.
Belastar: Ed s:2 i stället för Ed 2:55

Fastighetsreglering	Erhåller från Ed 2:367	fig 2	699 m²
	Areal enligt fastighetsregistret efter förrättningen		12788 m²

Nytt servitut: 1438-486.A
Ändamål: Utrymme.
Byggnad, hissar, vatten, avlopp, värme mm
Till förmån för: Ed ga:8.
Belastar: Ed s:2.

Bernt Larsson

Bernt Larsson

LANTMÄTERIET

Anläggningsbeskrivning

2011-09-27

Ärendenummer
FOBS O111955

Förrättningslantmätare
Bernt Larsson

Förrättningen är registrerad
Registreringsdatum

2011-09-28

Bernt Larsson

Ärende

Avstyckning, fastighetsreglering och anläggningsåtgärd berörande Ed 2:55 och 2:367.

Kommun: Dals-Ed

Län: Västra Götaland

Ny Gemensamhetsanläggning

Blivande Ed Ga:8

Gemensamhetsanläggning ska inrättas och bestå av:

1. Byggnad
2. Hissar
3. Vatten och avlopp
4. Värme
5. Garage
6. Förråd
7. Cykelförråd
8. Teknikrum/verkstad
9. Tekniska installationer/IT/bredband
10. TV
11. Elektriska installationer och elförsörjning
12. Markanläggningar
13. Trappor
14. Kommunikationsytor
15. Sophus, vaktmästarförråd

16. Belysning

17. Pool/bastu/omklädning

18. Spaarum, solarium, solrum

Gemensamhets-anläggningens ändamål, läge, storlek m.m.

1. **Byggnad**
Omfattar byggnaderna i sin helhet exklusive ägarlägenhetsutrymmena och gemensamma utrymmen, se kartor aktbilaga KA 1 – 6 och gränsdragningsbeskrivning, aktbilaga BE 3.

Byggnaderna innefattar:
Grundläggning, byggnadsstomme, hela takkonstruktionen, yttertak, fasader, all ytterbelysning, säkerhetsanordningar, stegar, hängrännor, stuprör med fästanordningar, gånglejdare, utrymningsstegar, byggnadsstomme i samtliga balkonger, tätskikt under golvet på balkongen, bärande väggar och pelare inom ägarlägenhetsfastigheterna, samtliga inklusive för ändamålet nödvändiga anordningar.

Ägarlägenhetsfastighetens samtliga fönster, ytterdörr och balkongdörr. Avser hela fönstren och dörrarna både utvändigt och invändigt.

Fönsterputsning ingår dock ej utan åligger fastighetsägarna.

Fönstren och ytterdörren ingår dock i ägarlägenhetsfastigheten

Framtida enklare byggnader som kan tänkas uppföras för gemensamt bruk t ex garage, uthus, växthus och dylikt.

2. **Hissar**
Hiss till poolanläggningen och trappformshissar med de tillbehör som behövs för deras funktion som utvändigt förbinder ägarlägenhetsfastigheter belägna på olika plan

3. **Vatten och avlopp**
Vatten- och avloppsledningarna är gemensamma från den kommunala anslutningspunkten fram till skarven mellan ledning och tvättfat, duschanordning eller toalettstol i respektive ägarlägenhetsfastighet.

Vatten-, avlopp- och sanitära anläggningar med tillbehör i poolen, sparummet och solariet.

4. Värme
Byggnaderna är anslutna till fjärrvärmenätet.

Fjärrvärmen mäts gemensamt.

Uppvärmning av ägarlägenhetsfastigheterna.

Varje ägarlägenhet värms upp av radiatorer eller vattenburen golvvärme.

Värmeanläggningen i sin helhet inklusive radiatorer, golvvärme-anläggning och reglercentral.

Fjärrvärmeväxlare ingår med tillhörande utrustning.

Uppvärmning av de gemensamma utrymmena.

5. **Garage**
Garage för ca 50 bilar beläget under mark.
Tillfartsväg och infart till garaget.

6. Förråd
Förråd beläget under mark invid ovannämnda garage ingår.

7. Cykelförråd
Cykelförråd beläget under mark invid ovannämnda garage.

8. Teknikrum/verkstad
Teknikrum och verkstad beläget under mark invid ovannämnda garage.

9. Tekniska installationer/IT/bredband
Ledningar, fördelningsboxar, routrar och samtliga inklusive för ändamålet nödvändiga anordningar för IT/bredband.

Enklare anordningar såsom enskilda antenner, paraboler, termometrar och dylikt ingår inte i gemensamhetsanläggningen.
Dylika anordningar måste godkännas av samfälligheten före uppsättning.

10. TV.
Parabolanläggning, fördelningsboxar, kablar och samtliga inklusive för ändamålet nödvändiga anordningar.

11. Elektriska installationer och elförsörjning
Eldistributören svarar för ledningen fram till elmätaren.

Elmätaren ingår.

Ledningar m m från elmätaren fram till säkringsskåp i respektive ägarlägenhetsfastighet.

Elledningar, belysningsarmatur, brytare, säkringsskåp samt samtliga för ändamålet nödvändiga anordningar för de gemensamma anläggningarna och utrymmena.

Elförsörjning av ägarlägenhetsfastigheterna, gemensamma utrymmen och gemensamma anläggningar.

12. Markanläggningar
Grönområde och markanläggningar med exempelvis planteringar, dagvattenhantering med brunnar och övriga anordningar för avledning av dagvatten, dränering av husgrund, gångvägar, stensättningar, stödmurar, uteplatser, lekplatser och ytterbelysning. Avser både sommar- och vinterunderhåll.

13. Trappor
Samtliga trappor ingår i gemensamhetsanläggningen.

14. **Kommunikationsytor**
Alla kommunikationsytor utöver vad som ovan nämnts, såsom trappor, gångvägar m m, ingår i gemensamhetsanläggningen.

15. Sophus, vaktmästarförråd
Sophus och utrustning för sophantering samt vaktmästarförråd belägna under mark invid garage.

16. Belysning
All belysning, såsom armaturer, ledningar brytare m m, belägen på och i anslutning till de gemensamma utrymmena.

17. Pool/bastu/omklädning
Pool, bastu och omklädning med tillhörande utrustning och samtliga inklusive för ändamålet nödvändiga anordningar.

18. Spaarum, solarium och solrum
Spaarum, solarium och solrum med tillhörande utrustning och samtliga inklusive för ändamålet nödvändiga anordningar.

Deltagande fastigheter och beslut om andelstal

Deltagande fastigheter utgör en anläggningssamfällighet, d.v.s. en samfällighet som ska utföra anläggningen och ansvara för dess drift.

Andelstal:
Kostnaderna för anläggningens utförande och drift ska fördelas mellan deltagande fastigheter enligt följande:

Fastighet	*Andelstal*
Ed 2:368	1
Ed 2:369	1
Ed 2:370	1
Ed 2:371	1
Ed 2:372	1
Ed 2:373	1
Ed 2:374	1
Ed 2:375	1
Ed 2:376	1
Ed 2:377	1
Ed 2:378	1
Ed 2:379	1

Fastighet	*Andelstal*
Ed 2:380	1
Ed 2:381	1
Ed 2:382	1
Ed 2:383	1
Ed 2:384	1
Ed 2:385	1
Ed 2:386	1
Ed 2:387	1
Ed 2:388	1
Ed 2:389	1
Ed 2:390	1
Ed 2:391	1
Ed 2:392	1
Ed 2:393	1
Ed 2:394	1
Ed 2:395	1
Ed 2:396	1
Ed 2:397	1
Ed 2:398	1
Ed 2:399	1
Ed 2:400	1
Ed 2:401	1
Ed 2:402	1
Ed 2:403	1
Ed 2:404	1
Ed 2:405	1
Ed 2:406	1
Ed 2:407	1
Ed 2:408	1
Ed 2:409	1
Ed 2:410	1
Ed 2:411	1
Ed 2:412	1
Ed 2:413	1
Ed 2:414	1
Ed 2:415	1
Ed 2:416	1
Ed 2:417	1
Ed 2:418	1
Ed 2:419	1
Ed 2:420	1
Ed 2:421	1
Ed 2:422	1

Fastighet	*Andelstal*
Ed 2:423	1
Ed 2:424	1
Ed 2:425	1
Ed 2:426	1
Ed 2:427	1
Ed 2:428	1
Ed 2:429	1
Ed 2:430	1
Ed 2:431	1
Ed 2:432	1
Ed 2:433	1
Ed 2:434	1
Ed 2:435	1
Ed 2:436	1
Ed 2:437	1
Ed 2:438	1
Ed 2:439	1
Summa	*72*

Upplåtet utrymme

För anläggningen upplåts det utrymme som denna upptar på ägarlägenhetssamfälligheten Ed s:2 samt på berörda ägarlägenhetsfastigheter (Ed 2:368 – 439).

Till förmån för:
Anläggningssamfälligheten (de deltagande fastigheterna).

Belastar:
Fastigheter som deltar i gemensamhetsanläggningen samt Ed s:2 (enbart belastad, se beskrivning aktbilaga BE 1).

För anläggningssamfälligheten (de deltagande fastigheterna) gäller:
Anläggningssamfälligheten har rätt att beträda de belastade fastigheterna för att förnya, utöva tillsyn samt svara för underhålls- och reparationsarbeten för anläggningen.

För ägaren av belastad fastighet gäller:
Fastighetsägaren får inte inom de upplåtna utrymmena uppföra anläggning som kan medföra skada på gemensamhetsanläggningen eller hindra dess utnyttjande.

Gemensamhetsanläggningen ska skötas, underhållas och kompletteras så att den fungerar för sitt ändamål och hållas i vårdat skick. Den ska uppfylla de normala krav och normer som finns och de som kan komma att ställas av myndigheter.

Upptäcker eller misstänker fastighetsägaren att läckage eller annan felfunktion på anläggningen uppstått eller befaras uppstå, ska detta snarast möjligt meddelas till anläggningssamfälligheten.

Tidpunkt för utförande

Anläggningen är utförd.

Överföring av fastighetstillbehör

Den anläggning (Ed ga:8) som ingår i gemensamhetsanläggningen överförs från den fastighet där den är belägen (Ed s:2) till de fastigheter som deltar i gemensamhetsanläggningen. Anläggningen skall vara samfälld för dessa fastigheter.

Upplysningar

För att andelstal skall kunna ändras krävs en överenskommelse som godkänns av Lantmäteriet eller att frågan prövas vid ny förrättning.

Bernt Larsson

Bernt Larsson

LANTMÄTERIET

Gränsdragningsbeskrivning
2011-09-27

Ärendenummer
O111955

Förrättningslantmätare
Bernt Larsson

Ärende	Fastighetsreglering, avstyckning och anläggningsåtgärd berörande Ed 2.55 och 2:367.
	Kommun: Dals-Ed Län: Västra Götaland

Nya ägarlägenhets-fastigheter

ED 2:368 – 439.

Följande ingår i ägarlägenhetsfastigheterna:

Golv:
Ytskikt och underliggande skikt ner till betongplatta.
Fuktspärr ingår.

Innertak:
Innertak, infästning av innertak samt ovanpåliggande skikt upp till betongplatta (plan 1 – 3) och bjälklag (plan 4).

Yttervägg, vägg mot andra ägarlägenhetsfastigheter, trapphus samt bärande inneväggar:
Ytskikt och underlag för ytskikt ut till betongelement.

Övriga innerväggar:
Ingår i sin helhet.

Fönster:
Fönster inklusive karmar, smygar och foder.

Dörrar:
Ytterdörr, balkongdörr och innerdörrar i samtliga fall inklusive karmar, smygar och foder.

Balkong/uterum:
Utrymme inklusive balkongräcke, balkongvägg och eventuellt befintligt balkongtak samt ytskikt och underliggande skikt ner till bärande konstruktion.

Kall- och varmvattenledningar:
Tvättfat, toalett och duschanordning med tillhörande utrustning ingår i ägarlägenhetsfastigheten.
All övrig utrustning tillhör gemensamhetsanläggningen.

Spillvattenledningar: Tvättfat, toalettstol och duschanordning.
Vattenlåset ingår i ägarlägenheten.
All övrig utrustning tillhör gemensamhetsanläggningen.

Ventilation:
Spiskåpa ingår i ägarlägenhetsfastigheten.
I övrigt hör ventilationsanläggningen i sin helhet till gemensamhetsanläggningen.
Gränsen mellan vad som ingår i gemensamhetsanläggningen respektive ägarlägenheterna går precis bakom spiskåpa.

Elledningar: Säkringsskåp och elledningar därefter ingår i ägarlägenheten.
Gränsen mellan vad som ingår i gemensamhetsanläggningen respektive ägarlägenheten går vid ingång till säkringsskåp.

Bredbandsnät:
Hela bredbandsnätet tillhör gemensamhets-anläggningen. Även routern belägen inuti lägenheten.

Förtydligande:
Bärande stomme i horisontalled och i vertikalled samt schakt för stamledningar och bärande pelare ingår inte i ägarlägenhetsfastigheterna.

Bernt Larsson
.....
Bernt Larsson

Hotell Dalsland

AKTBILAGA BE-4

= 3D fastighet

= Ägarlägenhetsfastighet

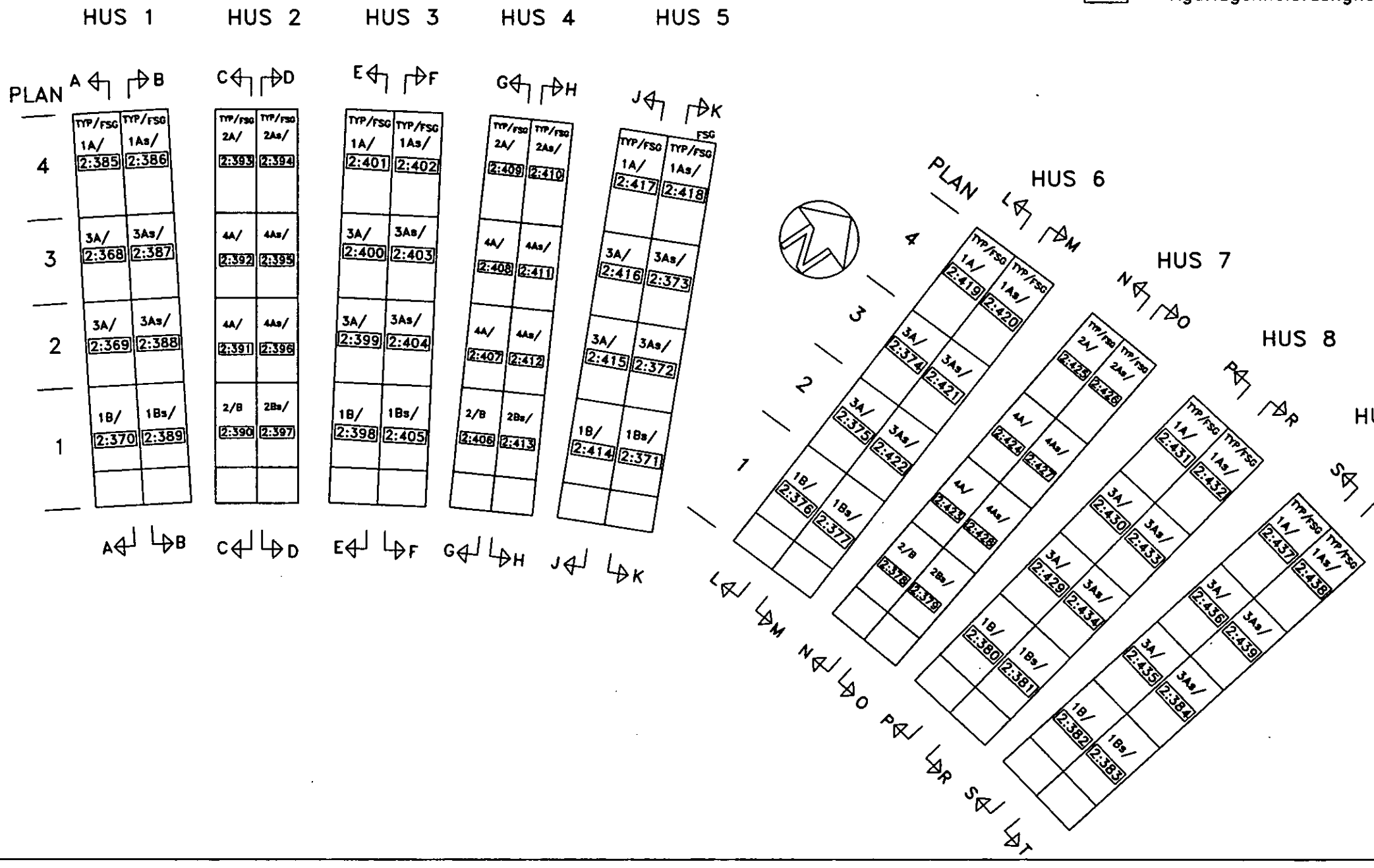

Aktbilaga BE4.

105

AKTBILAGA BE-5

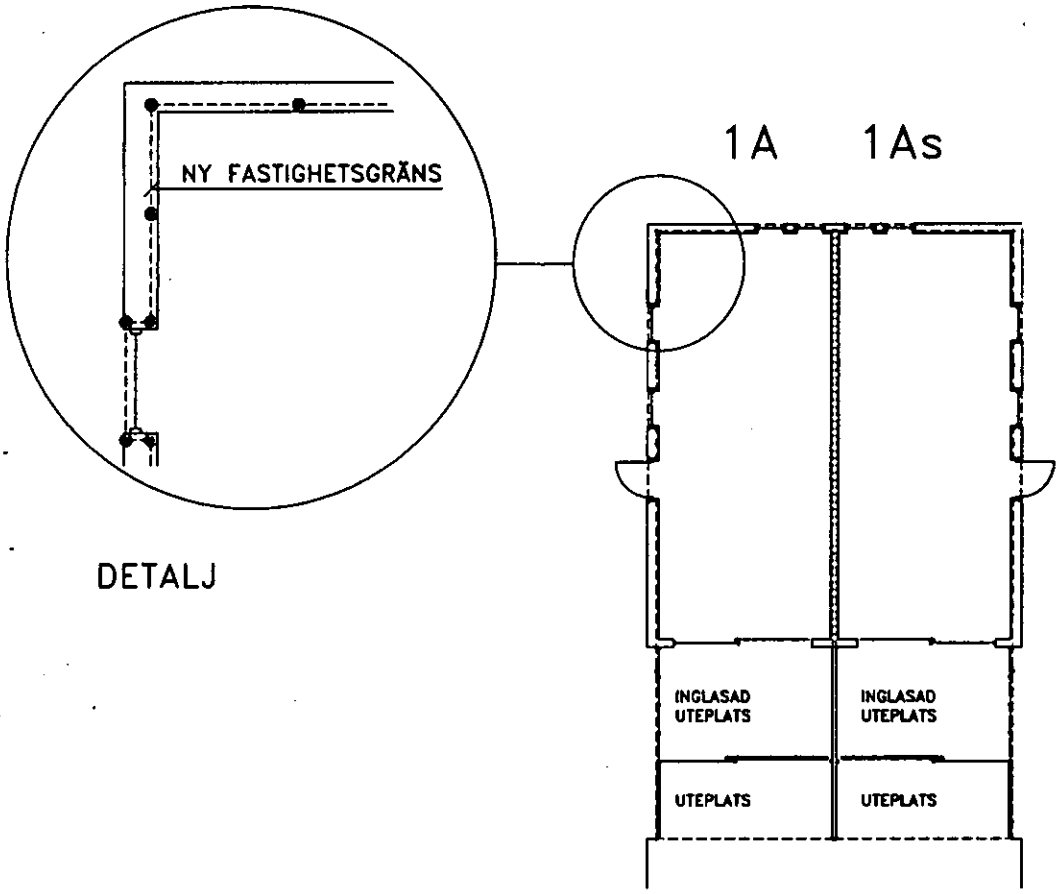

HUS	PLAN	LGH.TYP	LGH.BETECKN.
1	4	1A	2:385
3	4	1A	2:401
5	4	1A	2:417
6	4	1A	2:419
8	4	1A	2:431
9	4	1A	2:437

HUS	PLAN	LGH.TYP	LGH.BETECKN.
1	4	1As	2:386
3	4	1As	2:402
5	4	1As	2:418
6	4	1As	2:420
8	4	1As	2:432
9	4	1As	2:438

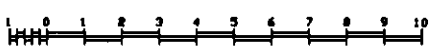

SKALA I METER (EJ DETALJ)

AKTBILAGA BE-6

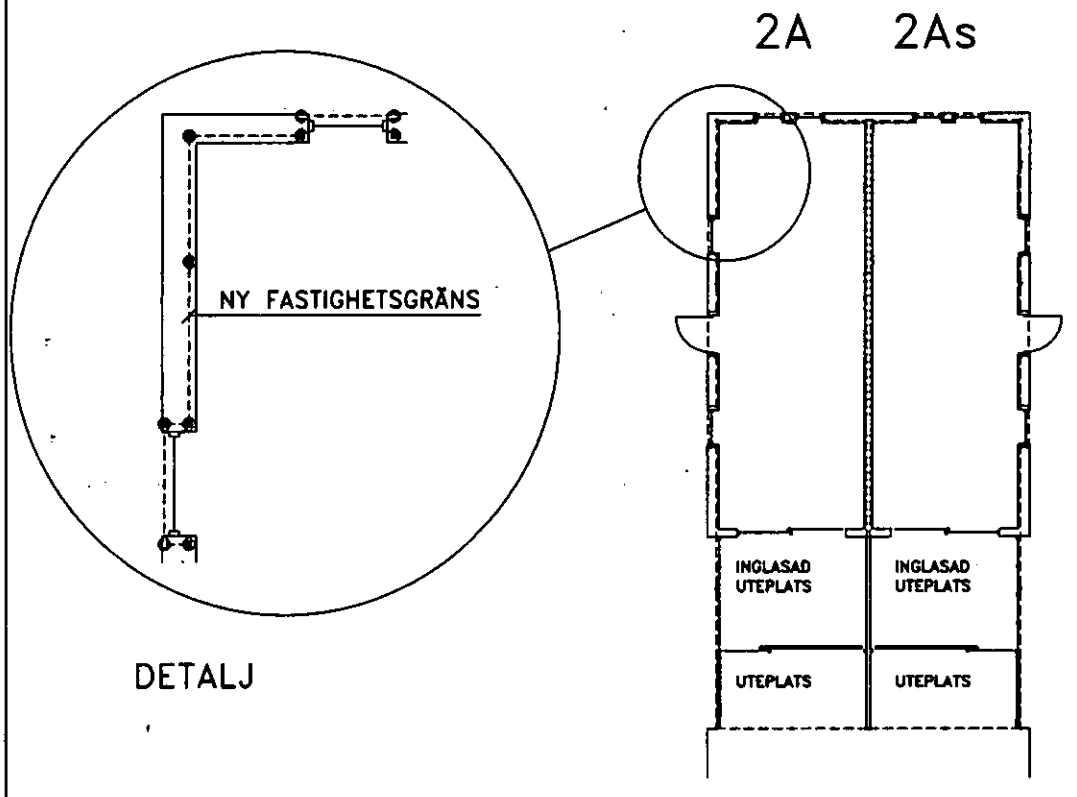

HUS	PLAN	LGH.TYP	LGH.BETECKN.
2	4	2A	2:393
4	4	2A	2:409
7	4	2A	2:425

HUS	PLAN	LGH.TYP	LGH.BETECKN.
2	4	2As	2:394
4	4	2As	2:410
7	4	2As	2:426

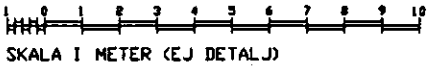

SKALA I METER (EJ DETALJ)

AKTBILAGA BE-7

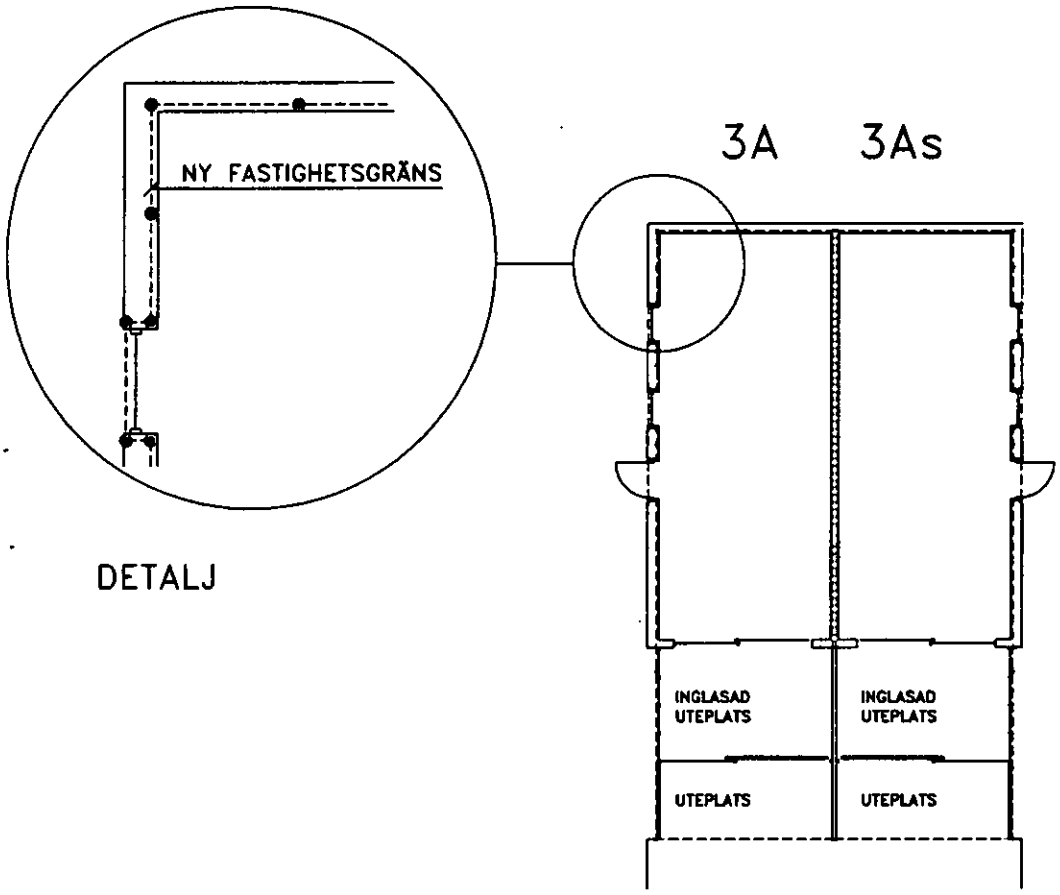

HUS	PLAN	LGH.TYP	LGH.BETECKN.
1	3	3A	2:368
	2		2:369
3	3	3A	2:400
	2		2:399
5	3	3A	2:416
	2		2:415
6	3	3A	2:374
	2		2:375
8	3	3A	2:430
	2		2:429
9	3	3A	2:436
	2		2:435

HUS	PLAN	LGH.TYP	LGH.BETECKN.
1	3	3As	2:387
	2		2:388
3	3	3As	2:403
	2		2:404
5	3	3As	2:373
	2		2:372
6	3	3As	2:421
	2		2:422
8	3	3As	2:433
	2		2:434
9	3	3As	2:439
	2		2:384

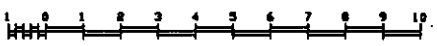

SKALA I METER (EJ DETALJ)

AKTBILAGA BE-8

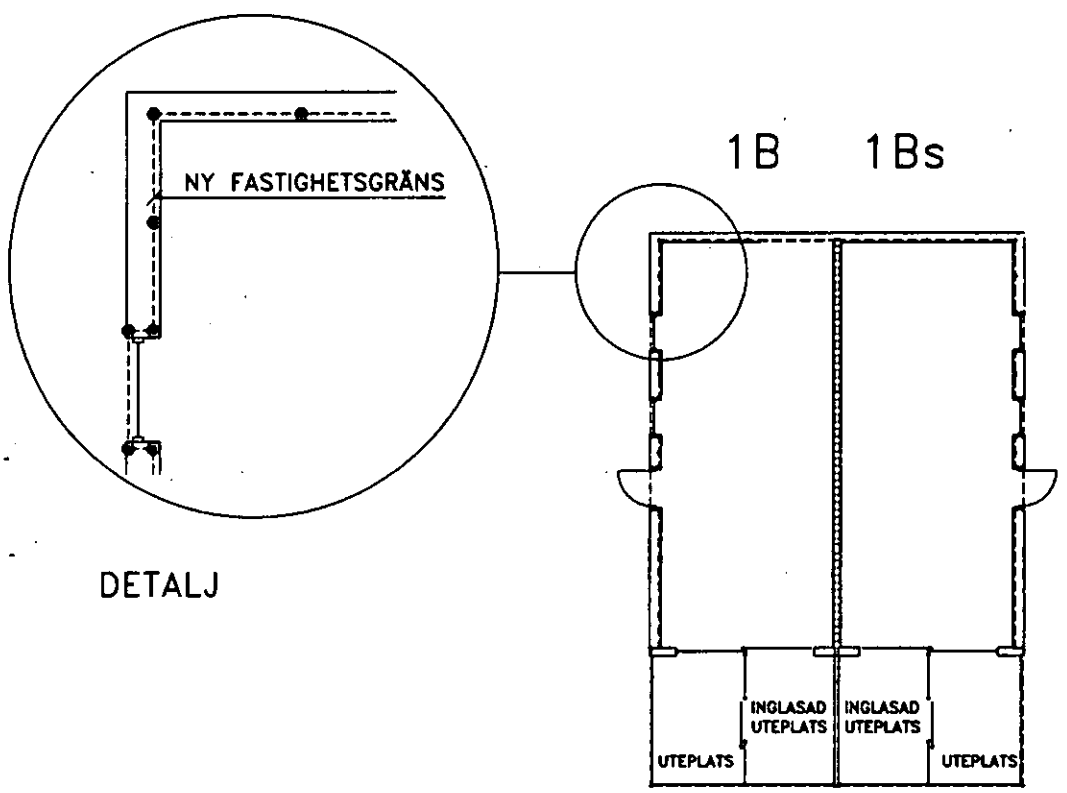

HUS	PLAN	LGH.TYP	LGH.BETECKN.
1	1	1B	2:370
3	1	1B	2:398
5	1	1B	2:414
6	1	1B	2:376
8	1	1B	2:380
9	1	1B	2:382

HUS	PLAN	LGH.TYP	LGH.BETECKN.
1	1	1Bs	2:389
3	1	1Bs	2:405
5	1	1Bs	2:371
6	1	1Bs	2:377
8	1	1Bs	2:381
9	1	1Bs	2:383

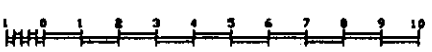

SKALA I METER (EJ DETALJ)

AKTBILAGA BE-9

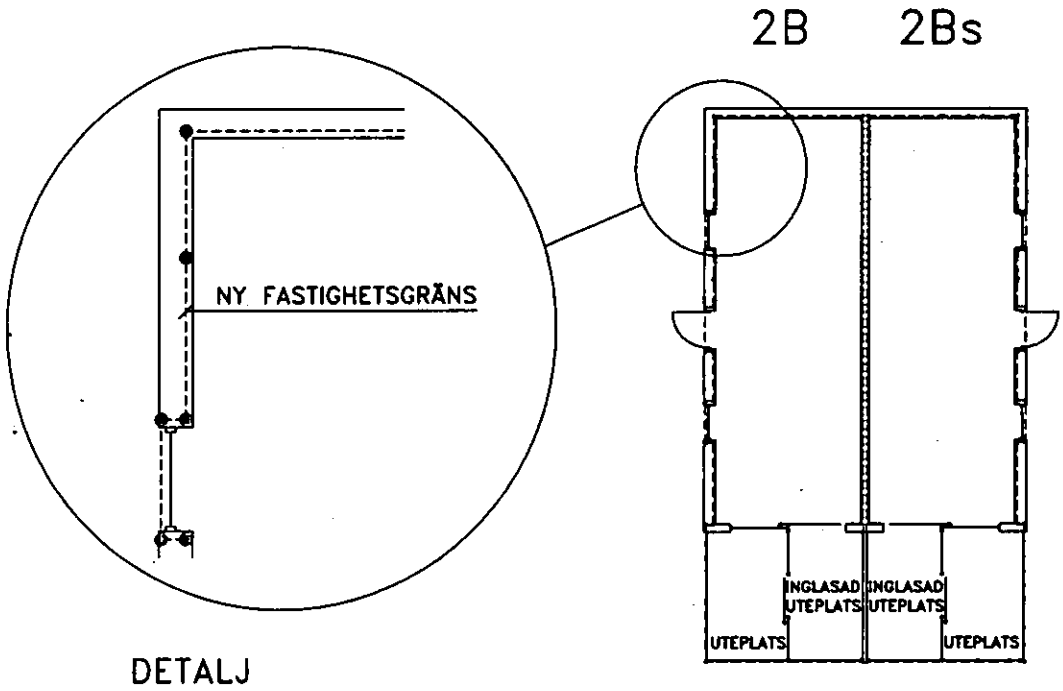

HUS	PLAN	LGH.TYP	LGH.BETECKN.
2	1	2B	2:390
4	1	2B	2:406
7	1	2B	2:378

HUS	PLAN	LGH.TYP	LGH.BETECKN.
2	1	2Bs	2:397
4	1	2Bs	2:413
7	1	2Bs	2:379

1 0 1 2 3 4 5 6 7 8 9 10

SKALA I METER (EJ DETALJ)

AKTBILAGA BE-10

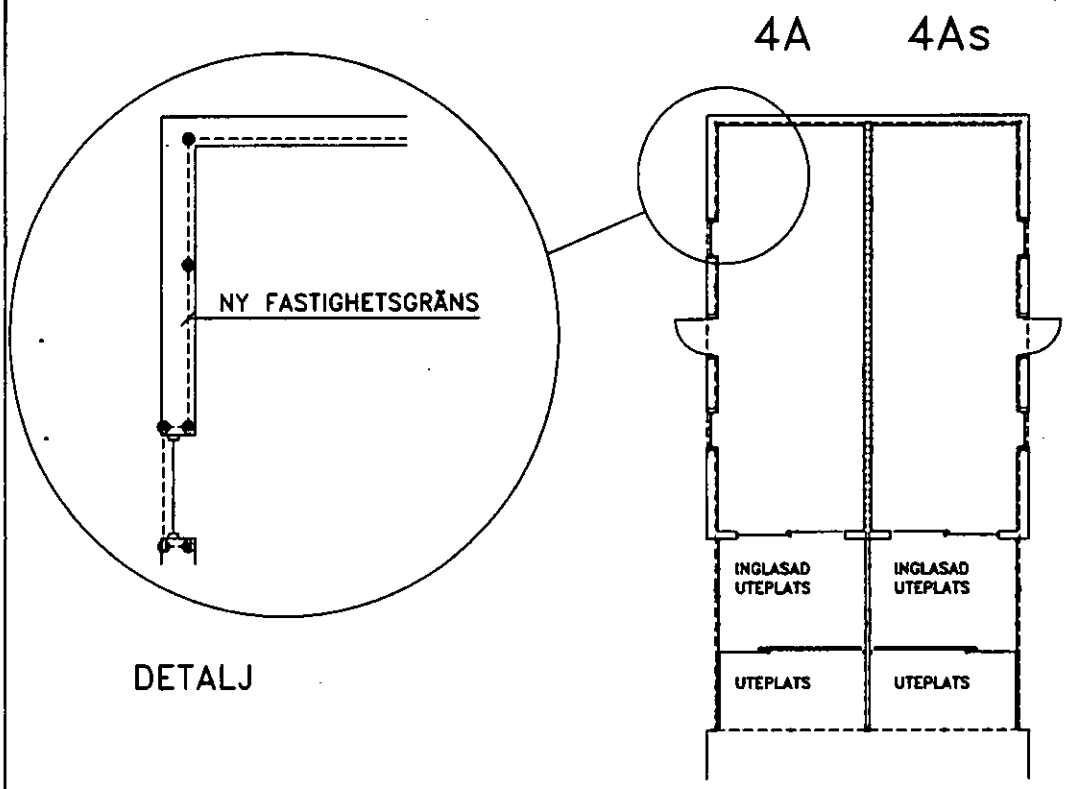

HUS	PLAN	LGH.TYP	LGH.BETECKN.
2	3	4A	2:392
	2		2:391
4	3	4A	2:408
	2		2:407
7	3	4A	2:424
	2		2:423

HUS	PLAN	LGH.TYP	LGH.BETECKN.
2	3	4As	2:395
	2		2:396
4	3	4As	2:411
	2		2:412
7	3	4As	2:427
	2		2:428

SKALA I METER (EJ DETALJ)

AKTBILAGA BE-11

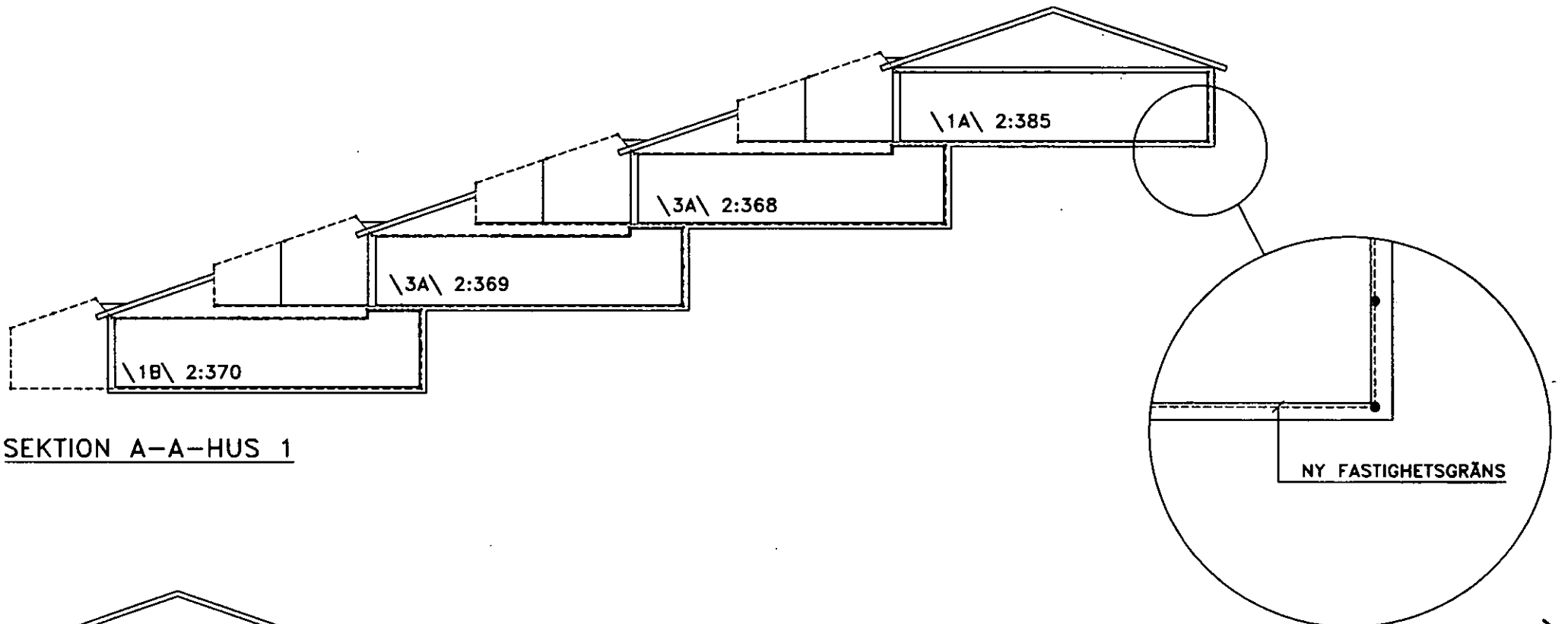

SEKTION A-A-HUS 1

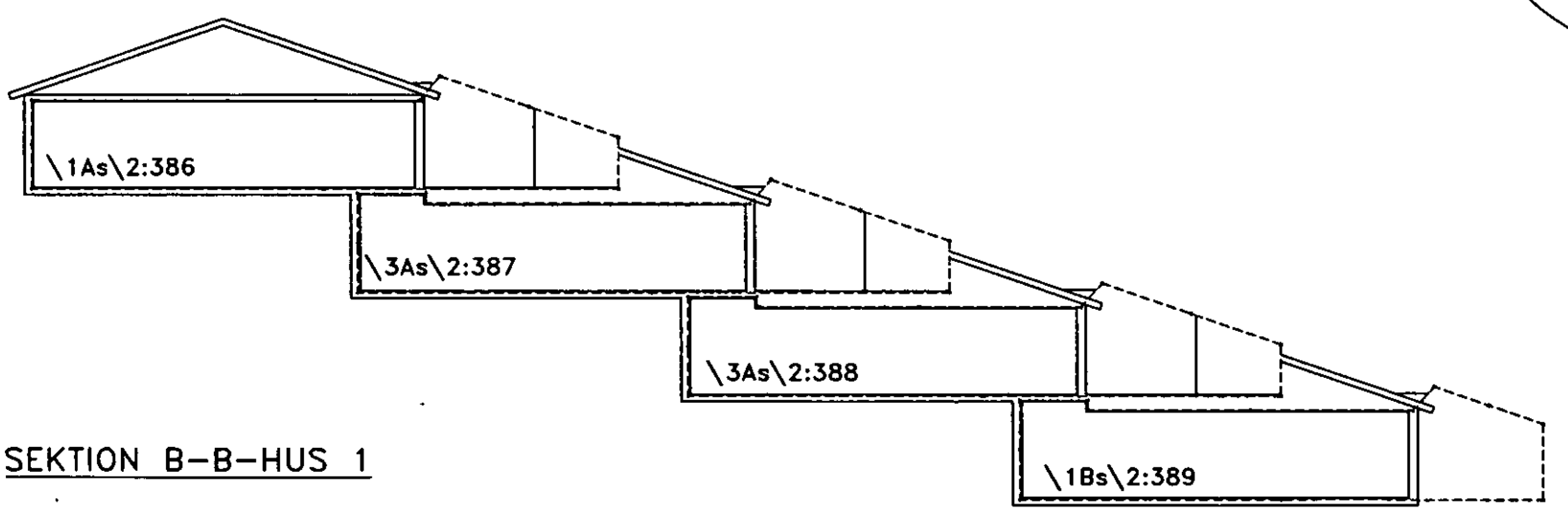

SEKTION B-B-HUS 1

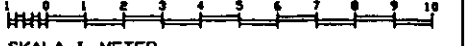

119

Aktbilaga BE 11.

AKTBILAGA BE-12

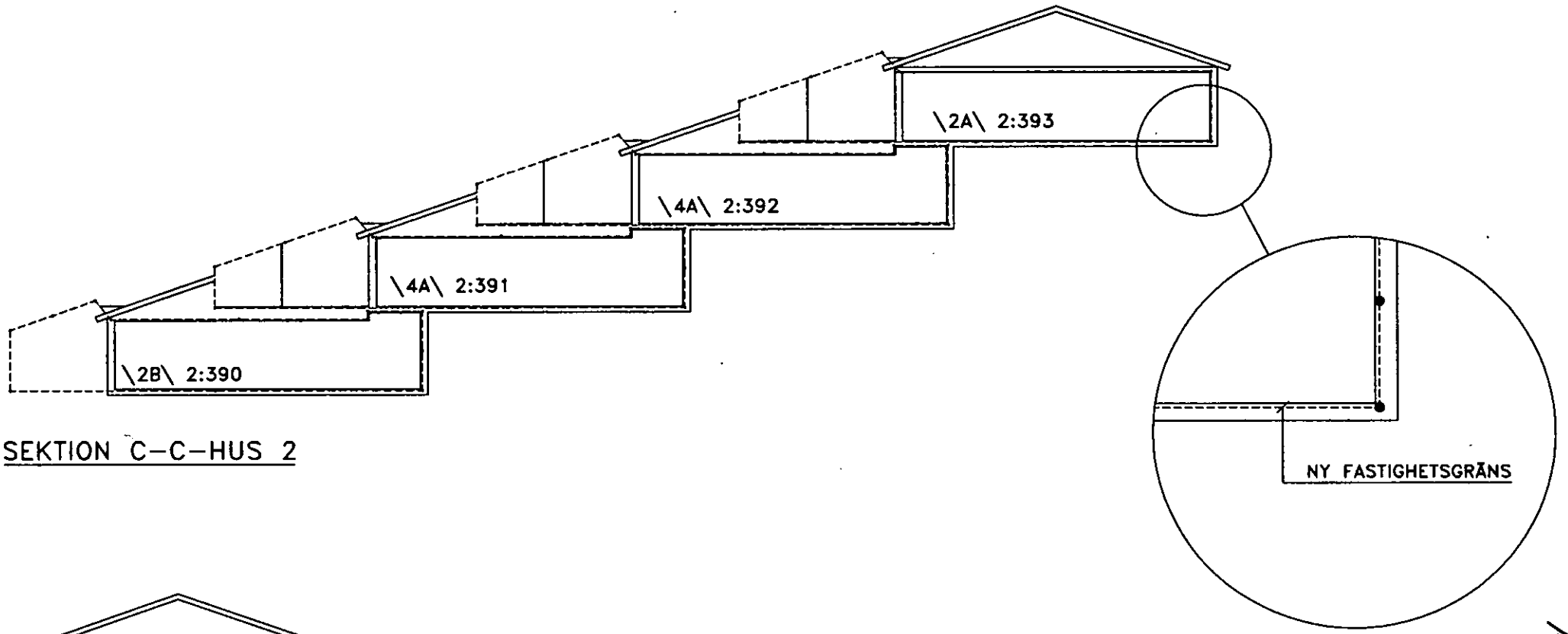

SEKTION C-C-HUS 2

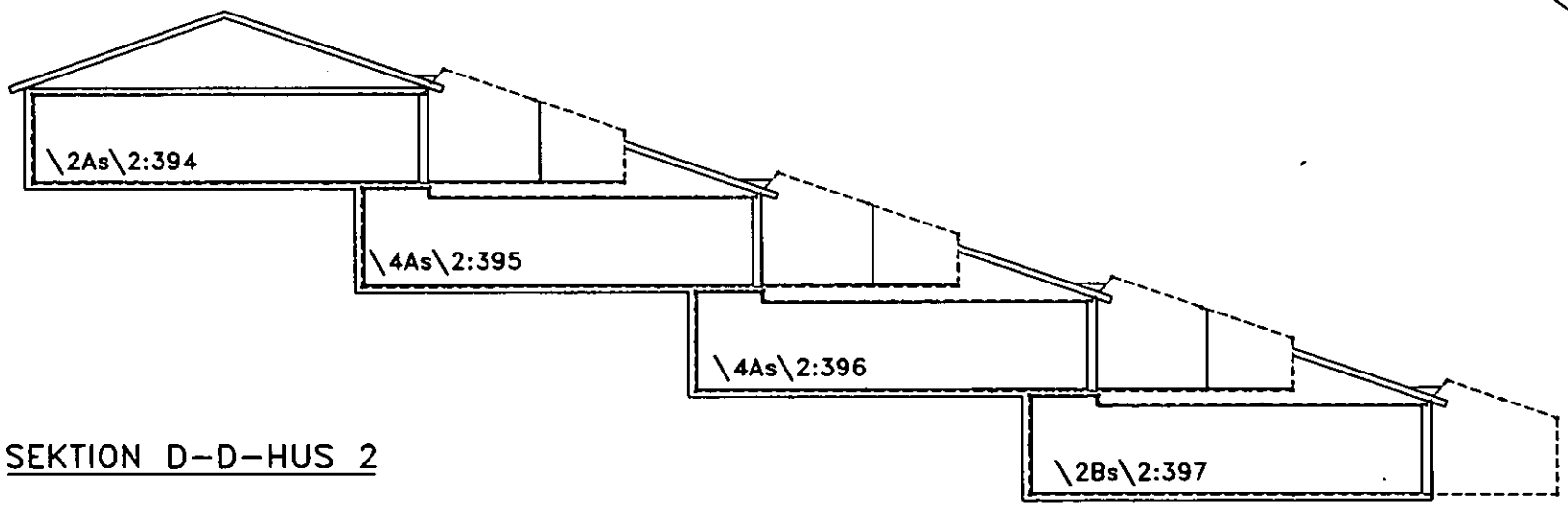

SEKTION D-D-HUS 2

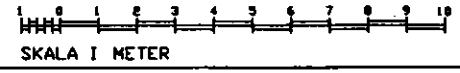

121

Aktbilaga BE 12.

AKTBILAGA BE-13

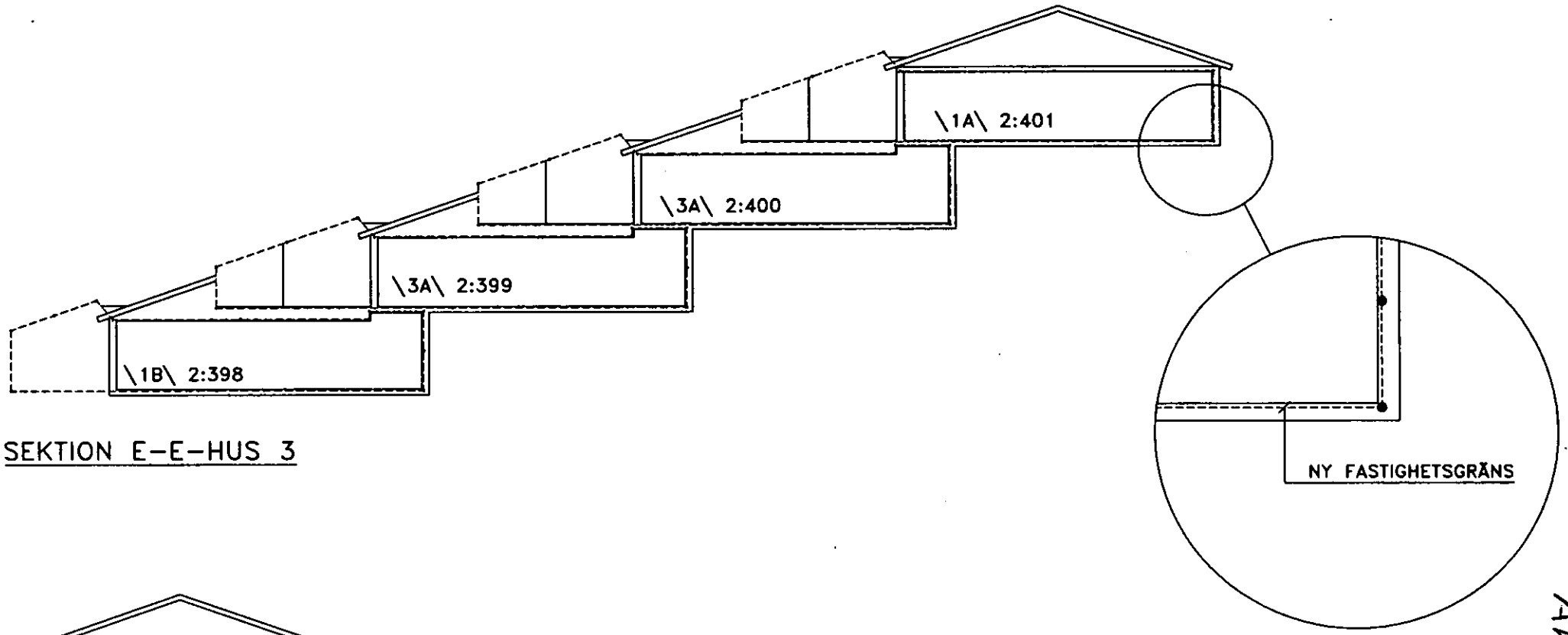

SEKTION E-E-HUS 3

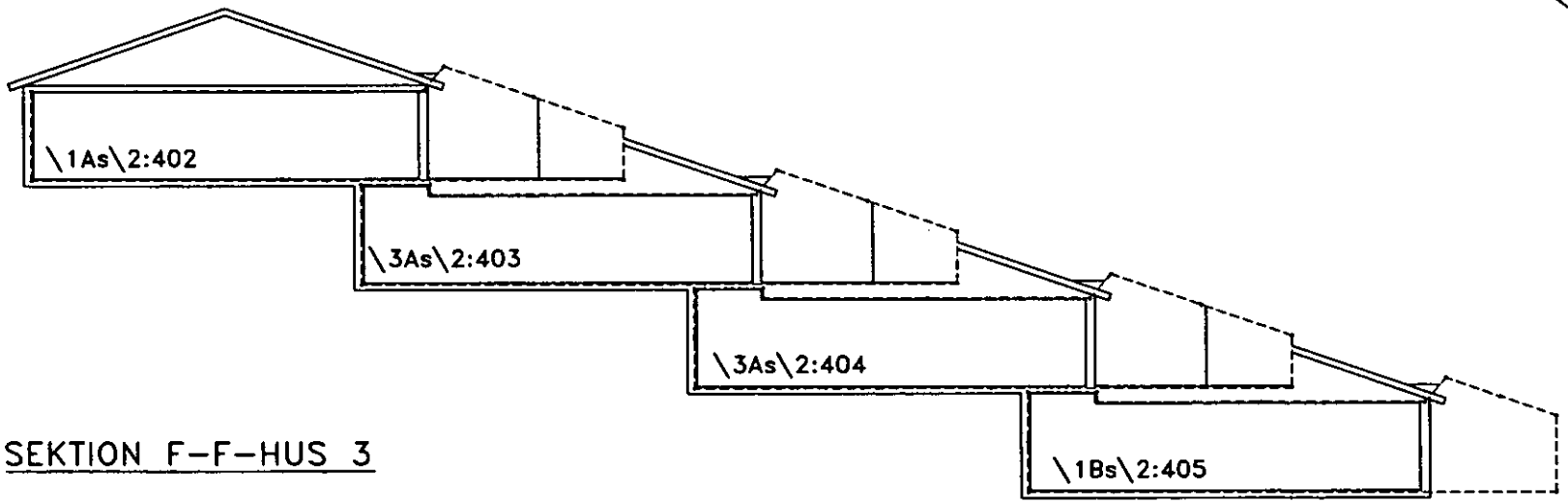

SEKTION F-F-HUS 3

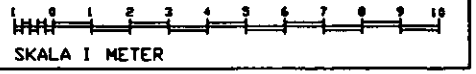

123

Aktbilaga BE 13.

AKTBILAGA BE-14

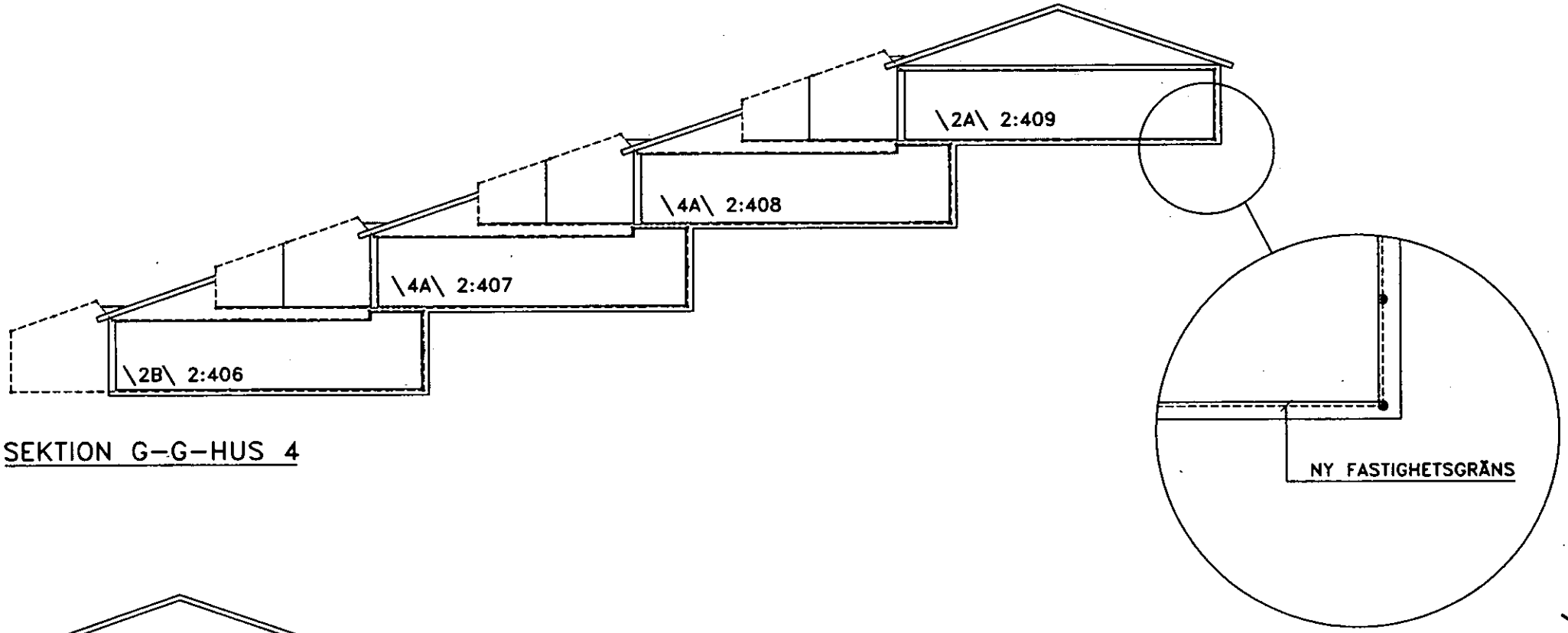

SEKTION G-G-HUS 4

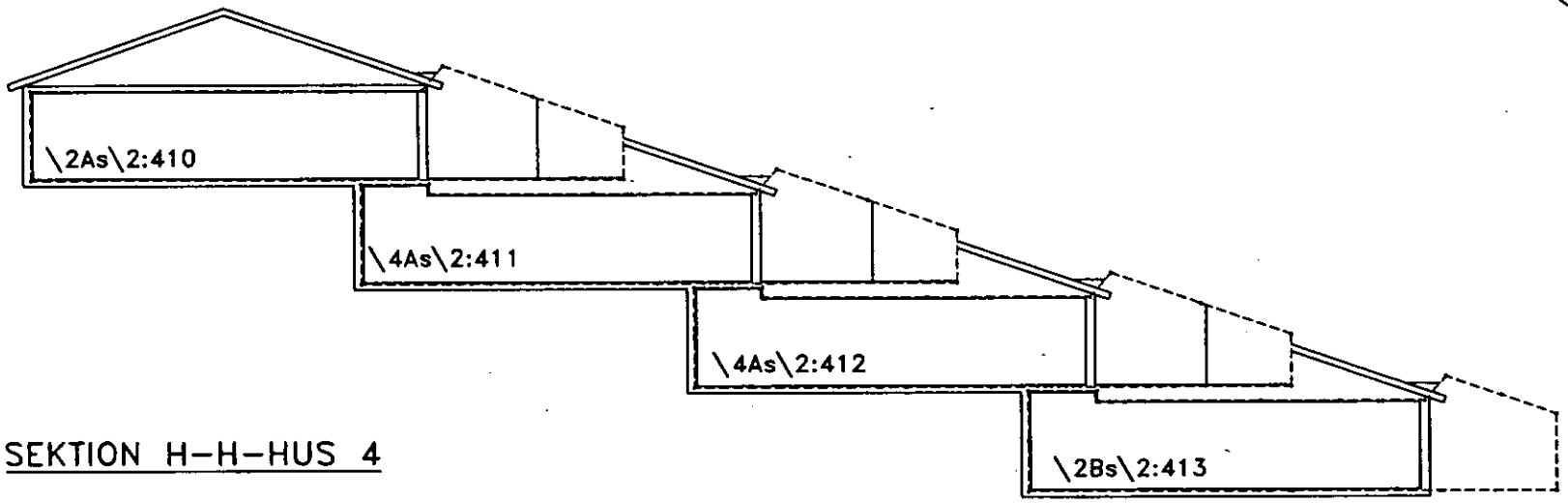

SEKTION H-H-HUS 4

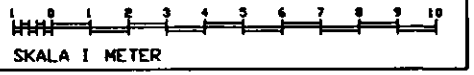

125

Aktbilaga BE 14.

AKTBILAGA BE-15

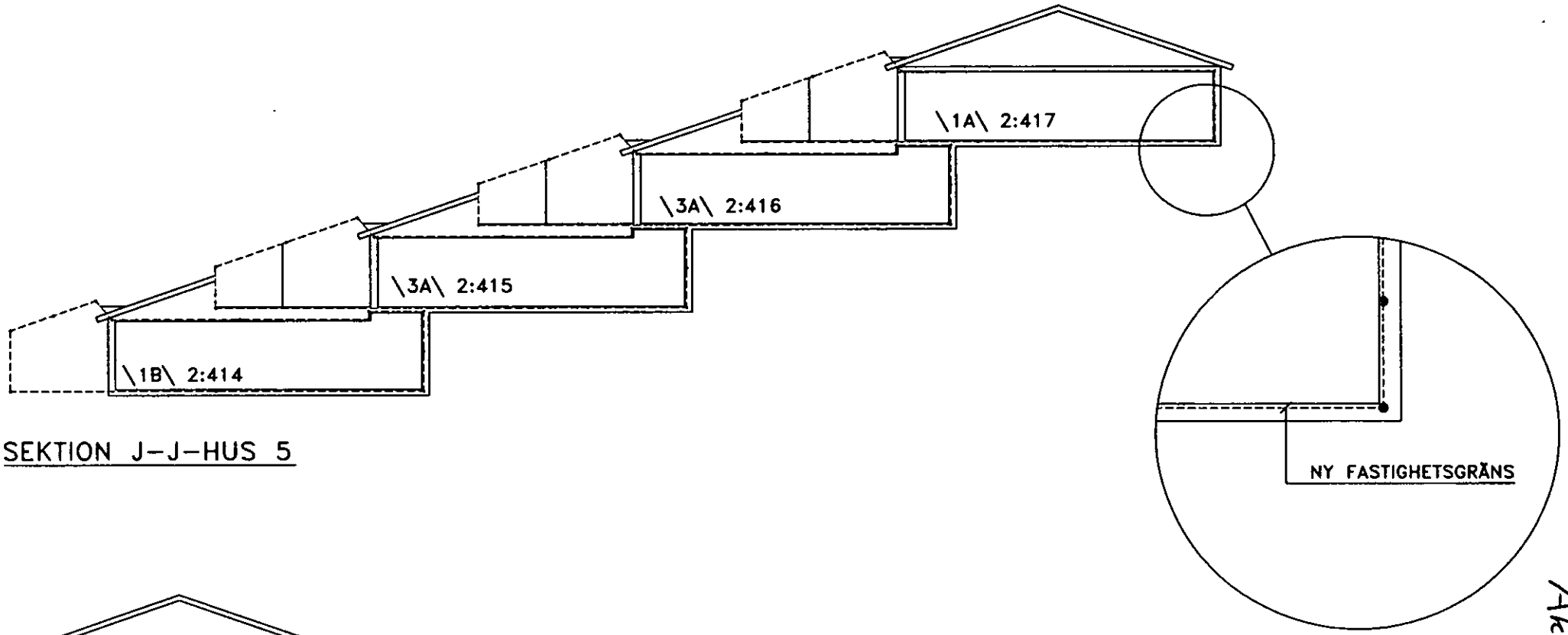

SEKTION J-J-HUS 5

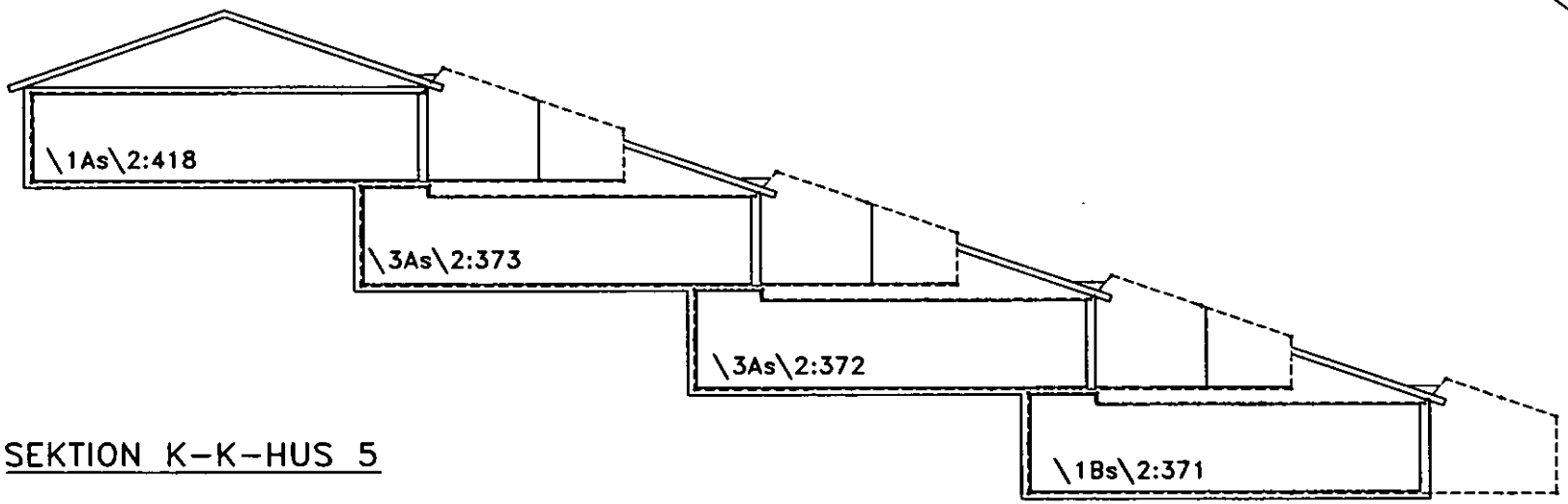

SEKTION K-K-HUS 5

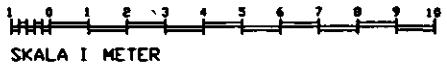

Aktbilaga BE 15.

127

AKTBILAGA BE-16

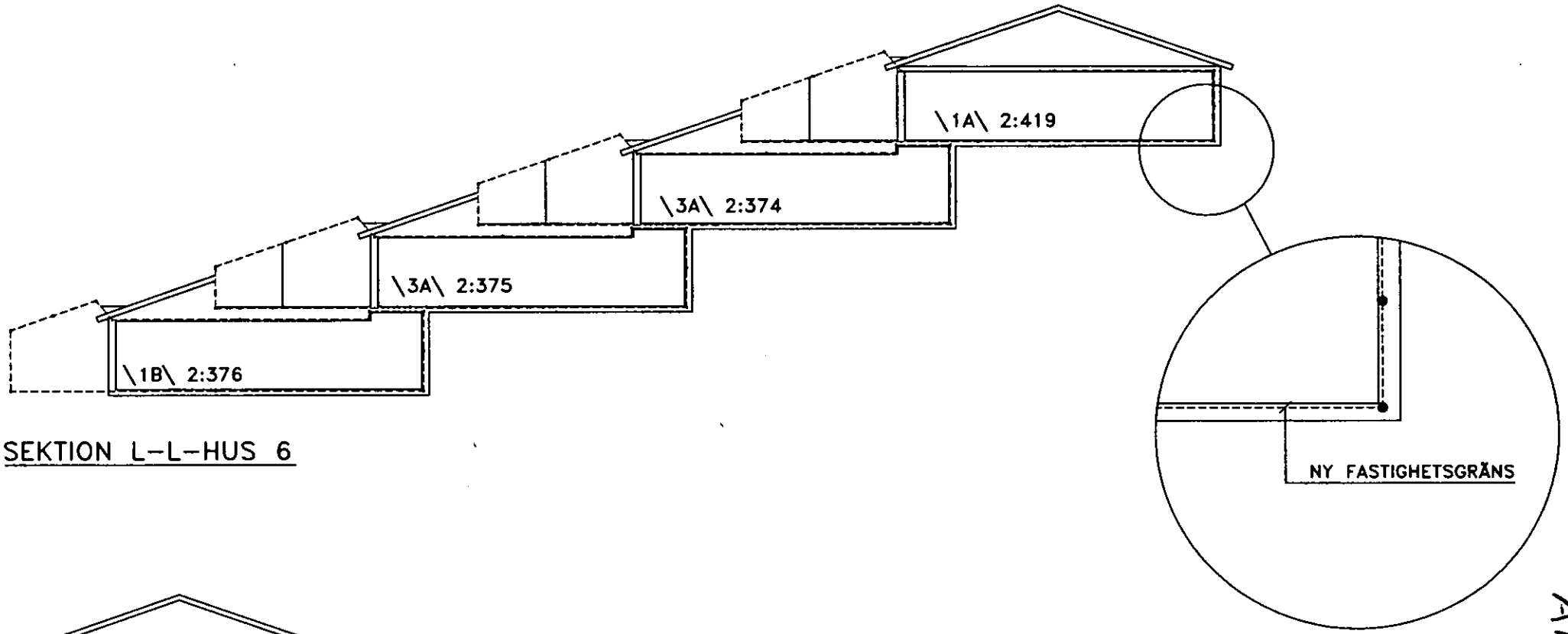

SEKTION L-L-HUS 6

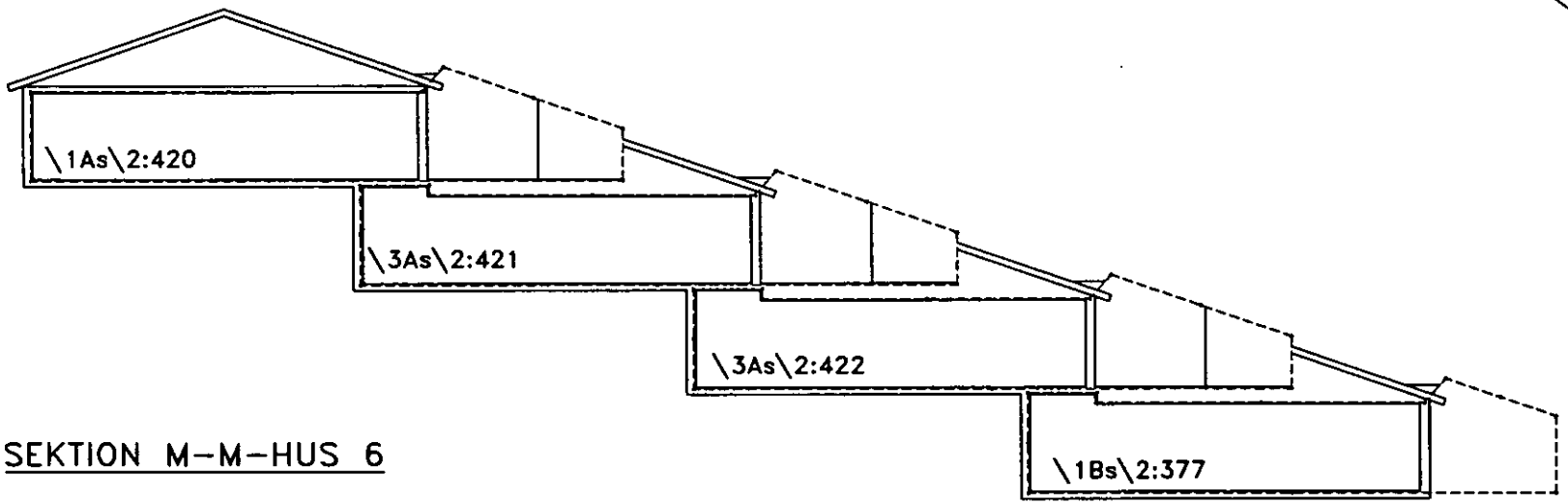

SEKTION M-M-HUS 6

SKALA I METER

129

Aktbilaga BE 16.

AKTBILAGA BE-17

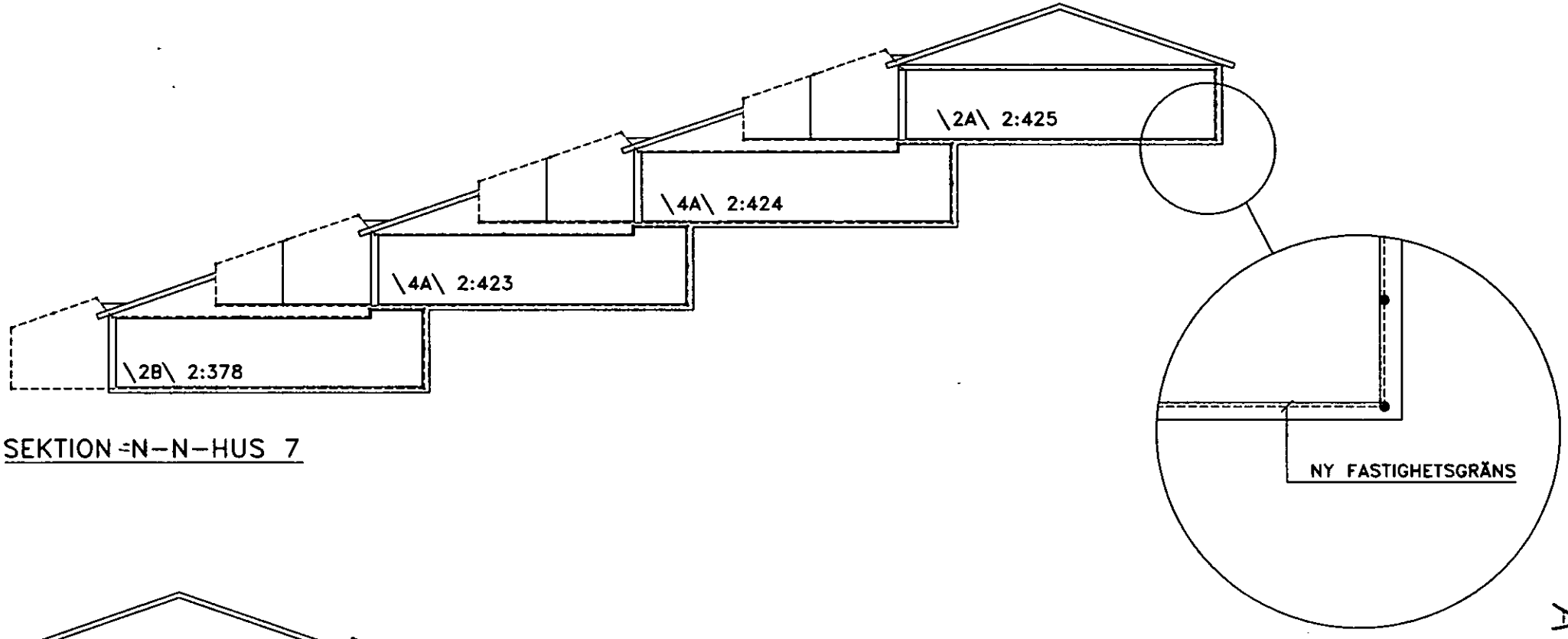

SEKTION N-N-HUS 7

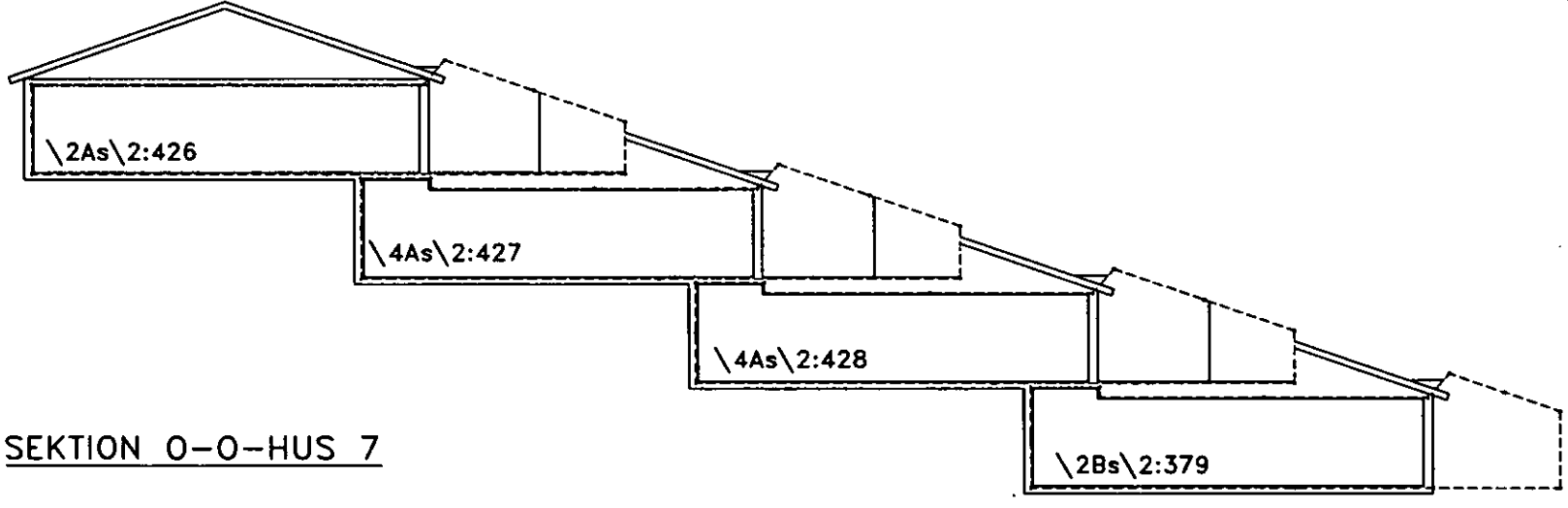

SEKTION O-O-HUS 7

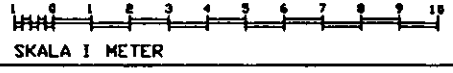

131

Aktbilaga BE 17

AKTBILAGA BE-18

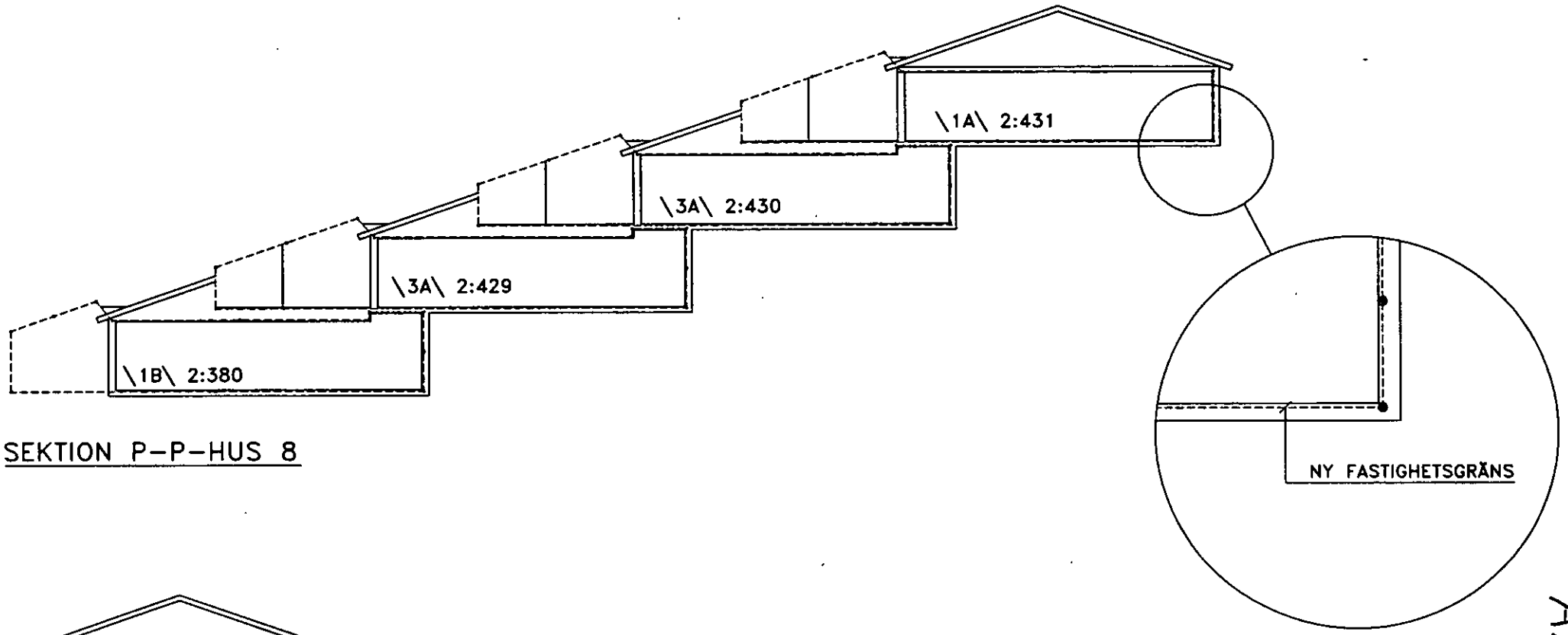

SEKTION P-P-HUS 8

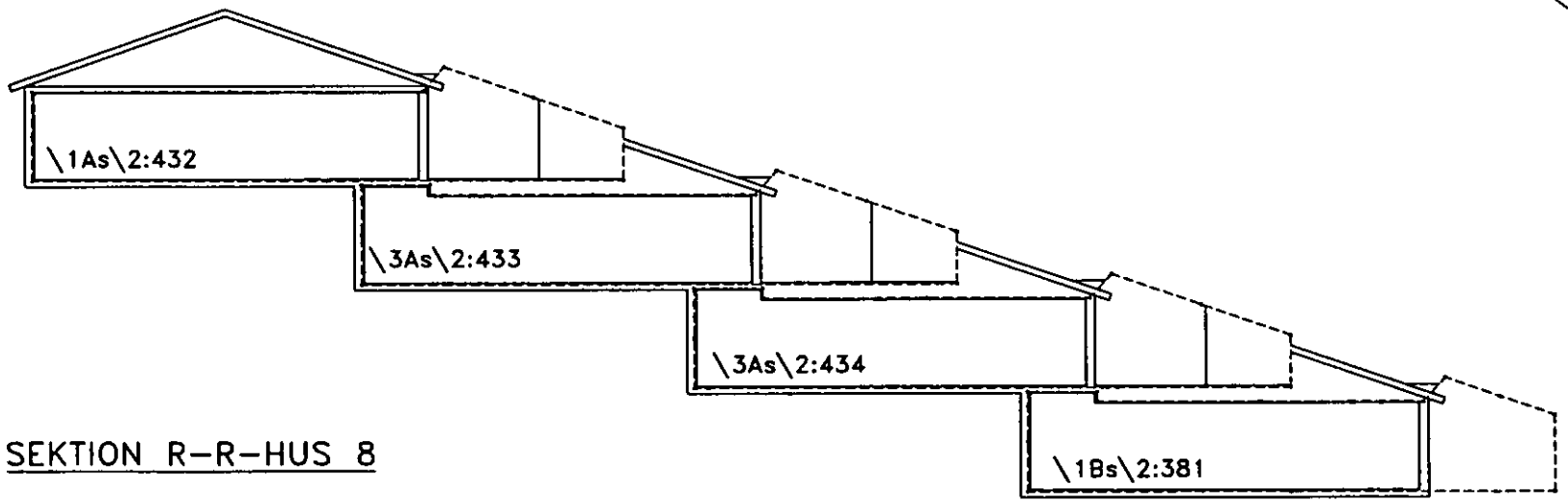

SEKTION R-R-HUS 8

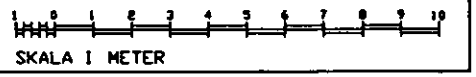

Aktbilaga BE 18.

133

AKTBILAGA BE-19

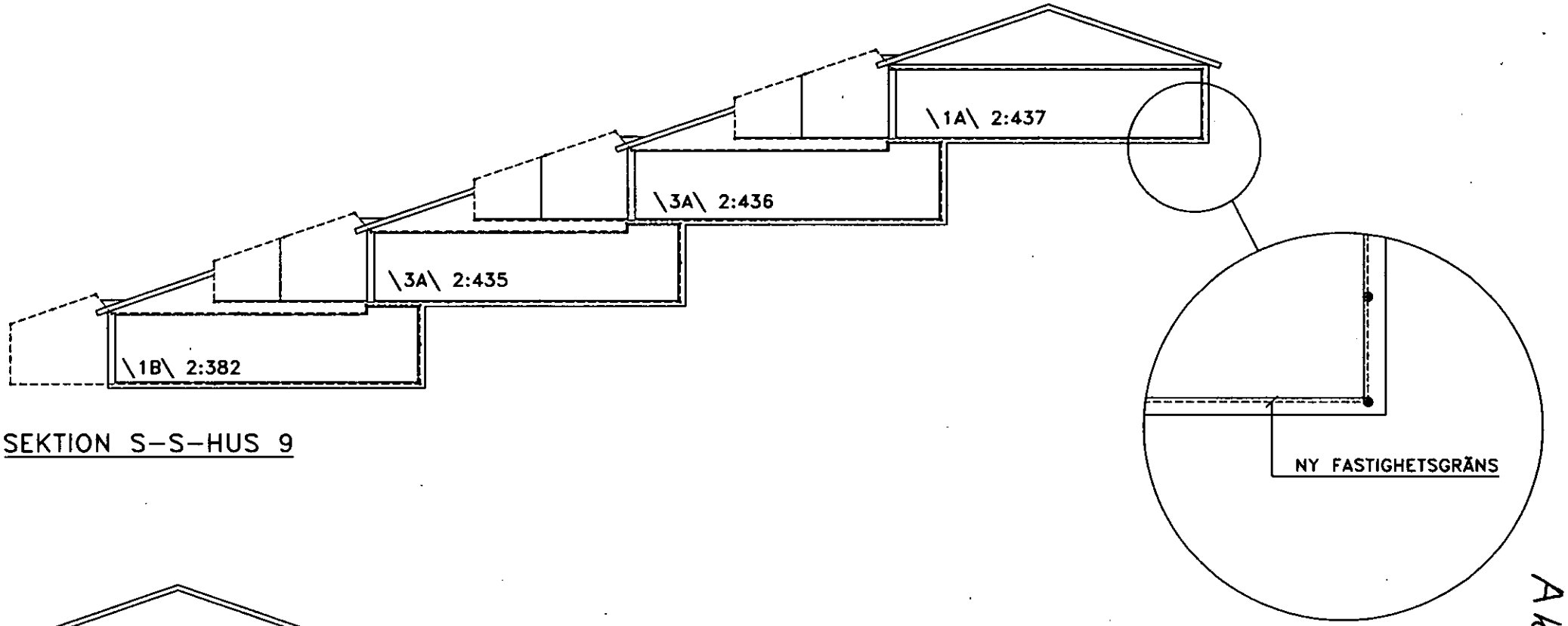

SEKTION S-S-HUS 9

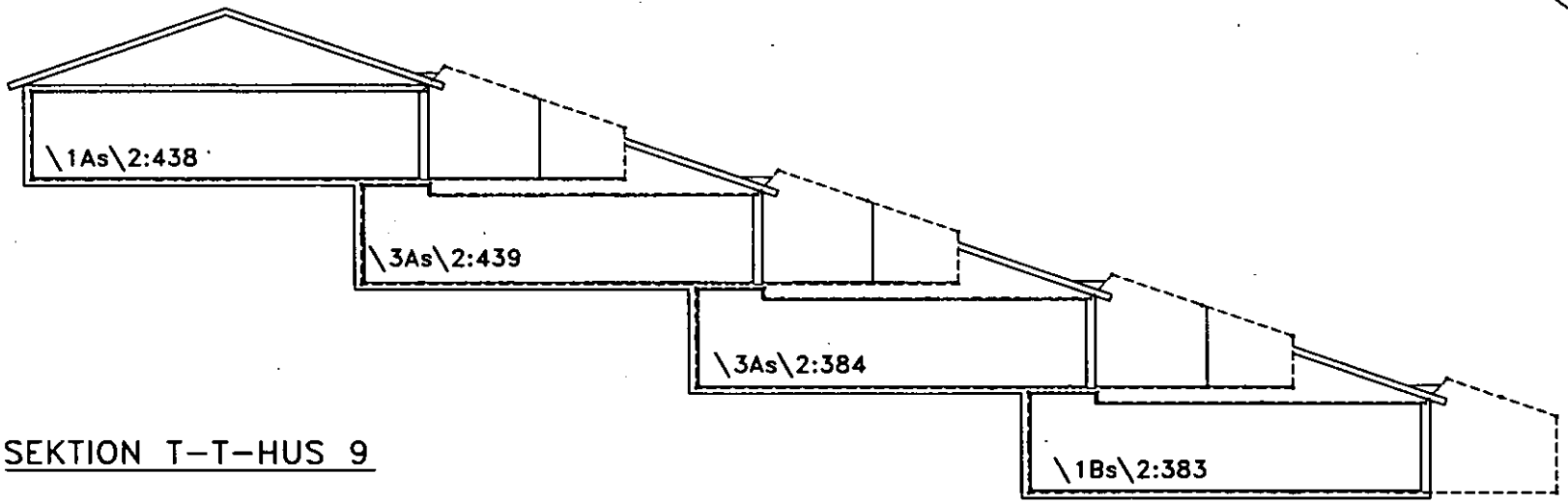

SEKTION T-T-HUS 9

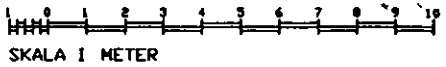

135

Aktbilaga BE 19.

LANTMÄTERIET

Protokoll

2011-09-27

Ärendenummer
FOBS O111955

Förrättningslantmätare
Bernt Larsson

Ärende

Avstyckning, fastighetsreglering och anläggningsåtgärd berörande Ed 2:55 och 2:367.

Kommun: Dals-Ed Län: Västra Götaland

Handläggning

Utan sammanträde.

Sökande och sakägare

Fastigheter, andel, ägande	Ägare	Anmärkning
Ed 2:55 och 2:367, blivande Ed 2:368 – 439 och s:2, lagfaren ägare.	Lilla Lee Fastighets AB.	Sökande.

Yrkande

Se ansökan aktbilaga A.

Ansökan innebär yrkande om bildande av totalt 72 st 3D- och ägarlägenhetsfastigheter.

Ansökan innebär även bildande av marksamfällighet, gemensamhetsanläggning och bildande av samfällighetsförening.

Redogörelse

Fastighetsbildning sker för bostads- och centrumändamål.

För området gäller detaljplan antagen av kommunfullmäktige i Dals-Eds kommun 2011-05-25.
Fastighetsbildningen stämmer med gällande detaljplan.

Ed 2:55 och 2:367 är bebyggt med 9 st souterränghus innehållande tillsammans totalt 72 lägenheter.

Genom avstyckning från Ed 2:55 bildas en marksamfällighet, blivande Ed s:2. Till marksamfälligheten fastighetsregleras hela Ed 2:367.

Ed 2:55 och 2:367 avregistreras.

Genom avstyckning bildas 17 st 3D-fastigheter för centrumändamål samt 55 ägarlägenheter för bostadsändamål.

Beskrivning av styckningslotternas gränsdragning, se aktbilaga BE 3.

Ändamålet med marksamfälligheten är tomtmark, grund, husstomme, fasader m m.
Delägande fastigheter i marksamfälligheten, Ed s:2, är 17 3D-fastigheter och 55 ägarlägenheter.

Nybildade fastigheter och samfällighet blir lämpliga för sina ändamål.

Enligt antagen detaljplan så är det möjlighet att anlägga ytterligare parkeringsplatser öster om Hotell Dalsland.

Gemensamhetsanläggning, blivande Ed ga:8, inrättas för byggnad, hissar, vatten, avlopp, värme, garage, förråd, cykelförråd, teknikrum, verkstad, tekniska installationer, IT, bredband, TV, elektriska installationer, elförsörjning, markanläggningar, trappor, kommunikationsytor, sophus, vaktmästarförråd, belysning, pool, bastu, omklädning, spaarum, solarium och solrum.

Inrättandet av gemensamhetsanläggningen uppfyller villkoren i 5 – 11 §§ anläggningslagen (AL). Upplåtelsen förorsakar inte sådant synnerligt men som avses i 12 § AL.

Driftskostnaderna för en gemensamhetsanläggning ska fördelas efter vad som är skäligt med hänsyn främst till den omfattning i vilken fastigheten beräknas ***använda*** anläggningen (15 § andra stycket AL).

Kostnaderna för att utföra en gemensamhetsanläggning ska fördelas efter vad som är skäligt med hänsyn främst till den ***nytta*** fastigheten har av anläggningen (15 § första stycket AL).

Varje fastighets nytta av anläggningen bedöms motsvara dess beräknade användning av anläggningen. Andelstalen för utförande respektive drift kan därför anges i en gemensam andelstalsserie.

Upplysning :Andelstal för utförande behövs även om anläggningen är befintlig, eftersom sådana andelstal också anger fastigheternas ägande av anläggningen. Detta kan ha betydelse vid omröstning på stämma. Likaså kan ersättning grundad på utförandeandelstalet bli aktuell när en fastighet inträder i anläggningen eller utträder ur den eller får sitt andelstal ändrat eller när anläggningen avvecklas.

Nybildade 3D-fastigheter och ägarlägenheter är i princip lika stora. Att bedöma skillnad avseende fastighets nytta och beräknade användning beroende på fastighetens storlek är svårt. Beräknad användning varierar också över tiden beroende av vem som äger fastigheten.

Alla fastigheter har nytta av och är beroende av att de olika delarna i gemensamhetsanläggningen fungerar.

Sammantaget resulterar resonemanget avseende andelstal i att principen lika andel (1 andel) per fastighet skall tillämpas.

För förvaltning av samfälligheten Ed s:2 och gemensamhetsanläggningen Ed ga:8 bildas en samfällighetsförening, se protokoll. aktbilaga PRS och stadgar aktbilaga ST.

Fastighetsbildningsbeslut

Fastighetsbildning ska ske enligt karta och beskrivning, se aktbilagor KA 1 – 6 och BE 1 – 19.

Nybildade fastigheter ska inte belastas av oinskriven fordran med förmånsrätt i styckningsfastigheten.

Nybildade fastigheter ska inte belastas av inteckningarna i stamfastigheten.

Anläggningsbeslut

Gemensamhetsanläggning ska inrättas enligt karta och beskrivning, se aktbilagor KA 1 – 6 och BE 1 - 19.

Tillträdesbeslut

Tillträde ska ske när fastighetsbildnings- och anläggningsbeslutet har vunnit laga kraft.

Ersättningsbeslut

Skäl:
Berörda fastigheter är i samma ägares hand.
Medgivande från panträttshavare, se aktbilaga MP.

Beslut:
Någon ersättning ska inte betalas.

Beslut fördelning av förrättningskostnad

Förrättningskostnaden ska betalas av Lilla Lee Fastighets AB, Strömstadsvägen 2, 668 31 ED.

Aktmottagare

Lilla Lee Fastighets AB, Strömstadsvägen 2, 668 31 ED.

Avslutningsbeslut

Förrättningen avslutas.

Överklagande

Den som är missnöjd med Lantmäterimyndighetens beslut eller åtgärder kan överklaga dessa genom att lämna eller skicka en skrivelse till:

Lantmäterimyndigheten
Box 124
666 23 BENGTSFORS

Mark- och miljödomstolen behandlar sedan överklagandet.

Skrivelsen måste ha kommit in till Lantmäterimyndigheten inom fyra veckor från avslutningsdagen, d.v.s. senast den 25 oktober 2011. Kommer skrivelsen in för sent kan överklagandet inte behandlas.

Ange att ni överklagar och vilket beslut eller vilken åtgärd ni överklagar. Anteckna förrättningens ärendenummer FOBS O111955 och redogör för vad ni anser ska ändras och varför.

Vid protokollet

Bert Jansson

LANTMÄTERIET

Ansökan

Lantmäterimyndigheten Västra
Götalands län
Box 124
666 23 BENGTSFORS

Jag ansöker om följande lantmäteriförrättning:

Kommun: Dals-Ed

Berörda fastigheter: Ed 2:55 och 2:367.

Lantmäteriet
Ink. 2011 -09- 1 4
Dnr:.....

Beskrivning av önskad åtgärd

Härmed ansökes om avstyckning och fastighetsreglering berörande Ed 2:55 och 2:367 för bildande av en samfällighet, 17 3 D fastigheter 55 ägarlägenhetsfastigheter och en gemensamhetsanläggning.

I gemensamhetsanläggning ingår byggnad, hissar, vatten, avlopp, värme, förråd m m.

En samfällighetsförening skall bildas för förvaltning av gemensamhetsanläggning och samfällighet.

Förrättnings-kostnader

Kostnaderna för förrättningen ska betalas av:

Lilla Lee Fastighets AB.

Aktmottagare

Kopia av de slutliga förrättningshandlingarna (akten) ska skickas till:

Lilla Lee Fastighets AB.

Sökandes underskrifter

Finn Bryniildsen Styrelseledamot i Lilla Lee Fastighets AB	

LANTMÄTERIET

Förfrågan om medgivande från panträttshavare

2011-09-12

Ärendenummer
FOBS O111955

Förrättningslantmätare
Bernt Larsson

Dalslands Sparbank
Torget 4
668 30 ED

Lantmäteriet
Ink. 2011-09-19
Dnr:

Ärende	Avstyckning, fastighetsreglering och anläggningsåtgärd berörande Ed 2:55 och 2:367. Kommun: Dals-Ed Län: Västra Götaland
Förfrågan	Lantmäterimyndigheten frågar härmed om medgivande enligt nedan från er som panträttshavare
Fastighet, ägare	Ed 2:55 och 3:367 i Dals-Eds kommun. Ägare: Lilla Lee Fastighets AB,556021-4248.
Åtgärd	Hela Ed 2:55 och 2:367 övergår genom avstyckning och fastighetsreglering till marksamfälligheten Ed s:2. Ed 2:55 och 2:367 **avregistreras.** Samfälligheten, Ed s:2, bildas i syfte att omsluta blivande 3 D fastigheterna och ägarlägenhetsfastigheterna Ed 1:368 – 439 samt inrymma gemensamma anläggningar och ytor. Varje lägenhet kommer att alltså att bilda en egen fastighet med egen registerbeteckning, blivande Ed 2:368 – 439. Blivande Ed 2:368 – 439 kommer vardera att erhålla andelstalet 1 i marksamfälligheten Ed s:2 och anläggningssamfälligheten Ed ga:8. De nybildade fastigheterna Ed 2:368 – 439, kommer att bli automatiskt belastade av alla inteckningar som finns i Ed 2:55.
Inteckningar	Se bifogat utdrag ur fastighetsregistret, daterat 2011-09-06.

LANTMÄTERIMYNDIGHEN BOX 124 666 23 BENGTSFORS
BESÖK: MAJBERGSVÄGEN 1 TFN VÄXEL: 0531-61690 TFN DIREKT: 0531-61694 FAX: 0531-10140
MOBILTELEFON: 070-3946494 E-POST: bernt.larsson@lm.se INTERNET: www.lantmateriet.se

Panträttshavaresmedgivande	Som innehavare av pantbrev avseende inteckning med förmånsrätt Ed 2:55 och 2:367 i rum nr 1 - 13 medges: Ed 2:55 och 2:367 kommer att avregistreras.
Underskrifter av firmatecknare.	2011-09-16 Datum Underskrift Magnus Olsson Namnförtydligande 2011-09-16 Datum Underskrift Leif Törnros Namnförtydligande

Kopia

STADGAR

Sammanträdesdatum
2011-09-27
Sammanträdesledare
Bernt Larsson

Ärende	Stadgar för Lilla Lee samfällighetsförening. enligt lagen (1973:1150) om förvaltning av samfälligheter (SFL). SFLs bestämmelser om förvaltning ska gälla. Om en förening vill införa egna stadgar får dessa ej innehålla föreskrift som strider mot SFL eller annan författning. Kommun: Dals-Ed Län: Västra Götaland
§ 1 Firma	Föreningens firma är Lilla Lee samfällighetsförening.
§ 2 Samfälligheter	Föreningen förvaltar marksamfälligheten Ed s:2 och anläggningssamfälligheten Ed ga:8.
§ 3 Grunderna för förvaltningen	Samfälligheterna ska förvaltas i enlighet med vad som vid bildandet bestämts om deras ändamål.
§ 4 Medlem	Medlem i föreningen är ägare till fastighet eller därmed jämställd egendom som har del i samfällighet upptagen under § 2.
§ 5 Styrelse säte, sammansättning	För föreningen ska finnas en styrelse med säte i Dals-Eds kommun. Styrelsen ska bestå av 3 ledamöter och 2 suppleanter.
§ 6 Styrelse val	Styrelsen väljs vid ordinarie föreningsstämma. Mandattiden för ledamot är 2 år och för suppleant ett år. Första gången val äger rum ska 1 ledamot väljas på ett år. Stämman utser ordförande bland styrelsens ledamöter. I övrigt konstituerar styrelsen sig själv.

§ 7
Styrelse kallelse till sammanträde, föredragningslista

Kallelse av ledamöterna till styrelsesammanträde ska ske minst 14 dagar före sammanträdet. Kallelse ska innehålla uppgift om förekommande ärenden.
Suppleanterna ska inom samma tid underrättas om sammanträdet och förekommande ärenden. Ledamot, som är förhindrad att närvara, ska genast meddela detta till ordföranden, som har att omedelbart kalla suppleant i ledamots ställe. Suppleant som ej tjänstgör i ledamots ställe har rätt att närvara vid sammanträdet, men har inte rösträtt.

§ 8
Styrelse beslutförhet, protokoll

Styrelsen är beslutför när kallelse skett i behörig ordning och minst halva antalet styrelseledamöter är närvarande. Utan hinder härav ska styrelsesammanträde anses behörigen utlyst om samtliga ordinarie ledamöter infunnit sig till sammanträdet.

Som styrelsens beslut gäller den mening om vilken de flesta röstande förenar sig.

Vid lika röstetal avgörs val genom lottning. I andra frågor gäller den mening som biträdes av ordföranden.

Utan att ha angivits i kallelsen får ärende avgöras om minst två tredjedelar av styrelseledamöterna är närvarande och ense om beslutet.

Fråga får utan hinder av bestämmelserna i första stycket avgöras utan kallelse om samtliga ordinarie ledamöter är ense om beslutet.

Den som deltagit i avgörandet av ärende äger anföra reservation mot beslutet. Sådan reservation ska anmälas före sammanträdets slut.

Över ärenden i vilka styrelsen fattat beslut ska föras protokoll som upptar datum, deltagande ledamöter och suppleanter, kort beskrivning av ärendet, styrelsens beslut samt anförda reservationer. Protokollet ska justeras av ordföranden eller annan ledamot som vid förfall för ordföranden lett sammanträdet.

§ 9
Styrelse, förvaltning

Styrelsen ska:

1 förvalta samfälligheterna och föreningens tillgångar,

2 föra redovisning över föreningens räkenskaper,

3 föra förteckning över delägande fastigheter, deras andelstal och ägare,

4 årligen till ordinarie stämma avge förvaltningsberättelse över föreningens verksamhet och ekonomi,

5 om förvaltningen omfattar flera samfälligheter eller annars är uppdelad på olika verksamhetsgrenar och medlemmarnas andelar inte är lika stora i alla verksamhetsgrenarna, föra särskild redovisning för varje sådan gren,

6 i övrigt fullgöra vad lagen föreskriver om styrelsens handhavande av föreningens angelägenheter.

§ 10
Revision

För granskning av styrelsens förvaltning ska medlemmarna på ordinarie föreningsstämma utse 1 revisor och 1 suppleant.

Revisionsberättelse ska överlämnas till styrelsen senast tre veckor före ordinarie stämma.

§ 11
Räkenskapsperiod

Föreningens räkenskapsperiod omfattar tiden 1/1 - 31/12.

§ 12
Underhålls och förnyelsefond

Till föreningens underhålls- och förnyelsefond ska årligen avsättas minst 72 000 kronor.

§ 13
Föreningsstämma

Ordinarie stämma ska årligen hållas under maj månad på tid och plats som styrelsen bestämmer.

Styrelsen kan när den finner det erforderligt utlysa extra stämma. I fråga om medlemmars rätt att begära att extra stämma utlyses gäller 47 § 3 st. lagen om förvaltning av samfälligheter.

Om stämma ska godkänna uttaxering ska styrelsen bereda medlemmarna tillfälle att från det kallelseåtgärd vidtagits ta del av debiteringslängd, utvisande det belopp som ska uttaxeras, vad som belöper på varje medlem och när betalning ska ske. Före ordinarie stämma ska dessutom förvaltningsberättelse och revisionsberättelse för den avslutade räkenskapsperioden samt utgifts- och inkomststat finnas tillgänglig för granskning under samma tid.

§ 14
Kallelse till stämma

Styrelsen kallar till stämma. Det ska ske genom e-post och/eller vanlig brevpost.

Kallelse ska ske senast 3 veckor före sammanträdet.

I kallelsen ska anges tid och plats för stämman,
vilka ärenden som ska förekomma på stämman,
uppgift om plats där i § 13 angivna handlingar finns tillgängliga.

Styrelsen ska tillse att andra meddelanden kommer till medlemmarnas kännedom genom anslag.

§ 15
Motioner

Medlem kan genom motion väcka förslag rörande föreningens verksamhet. Motion, som ska behandlas på ordinarie stämma, ska vara styrelsen tillhanda senast under mars månad.

Styrelsen ska bereda avgivna motioner och hålla dem tillgängliga för medlemmarna tillsammans med förvaltningsberättelsen.

§ 16
Dagordning vid stämma

Vid ordinarie stämma ska följande ärenden behandlas:

1 val av ordförande för stämman
2 val av sekreterare för stämman
3 val av två justeringsmän
4 styrelsens och revisorernas berättelser
5 ansvarsfrihet för styrelsen
6 framställningar från styrelsen eller motioner från medlemmarna
7 ersättning till styrelsen och revisorerna
8 styrelsens förslag till utgifts- och inkomststat samt debiteringslängd
9 val av styrelse, styrelseordförande och suppleanter
10 val av revisorer och suppleanter
11 fråga om val av valberedning
12 övriga frågor
13 meddelande av plats där stämmoprotokollet hålles tillgängligt.

Vid extra stämma ska behandlas ärenden under punkt 1, 2, 3, 6, 13.

§ 17
Disposition av avkastning

I det fall stämman beslutar om att fördela uppkommet överskott ska detta ske efter medlemmarnas andelar i samfälligheterna.

§ 18
Stämmobeslut

Beslut fattas med acklamation om inte omröstning begärs.

Ifråga om omröstning mm gäller 48, 49, 51 och 52 § lagen om förvaltning av samfälligheter.

När omröstning företas ska till protokollet antecknas de omständigheter angående rösträtt, andelstal, ombud mm som har betydelse för bedömandet av röstresultatet.

Val ska ske med slutna sedlar om någon begär det.

§ 19
Flera verksamhetsgrenar

Ska omröstning ske i fråga som berör flera verksamhetsgrenar gemensamt har vid tillämpning av huvudtalsmetoden varje medlem en röst även om han har del i flera verksamhetsgrenar.

Vid tillämpning av andelstalsmetoden ska i motsvarande fall varje medlems röstetal framräknas på följande sätt. Först reduceras medlemmens röstetal inom varje verksamhetsgren i förhållande till verksamhetsgrenens andel i den gemensamma verksamhet omröstningen avser. Därefter sammanlägges de reducerade röstetalen för varje medlem. Verksamhetsgrenarnas andelar i verksamhet som är gemensam för samfälligheterna utgör 10 % för marksamfälligheten Ed s:2 och 90 % för anläggningssamfälligheten Ed ga:8.

§ 20
Protokollsjustering, tillgänglighållande

Stämmoprotokollet ska justeras inom två veckor efter stämman och därefter hållas tillgängligt för medlemmarna.

Dessa stadgar har antagits vid sammanträde enligt datum på första sidan.

Bernt Larsson
Sammanträdesledare

Att kopian överensstämmer med originalet betygas

KOMMENTAR TILL STADGARNA

Vid hänvisning till lagrum avser SFL lagen (1973:1150) om förvaltning av samfälligheter.

Till ingressen

SFL innehåller tvingande regler för föreningsförvaltningen och stadgarnas innehåll. Genom bestämmelser i stadgarna kan föreningsmedlemmarna dock i vissa hänseenden avvika från SFL. I SFL anges i vilka situationer stadgarna får innehålla avvikelser från lagen.

Till § 1

Huvudregeln är att om en samfällighetsförening nybildas, ska föreningens firma innehålla ordet samfällighetsförening (29§SFL). Firman ska tydligt skilja sig från andra firmor som är registrerade hos den statliga Lantmäterimyndigheten. Detta gäller även när en vägsamfällighet eller en vägförening upplöses och ersätts av en samfällighetsförening samt när en förvaltning enligt bysamfällighetslagen eller LGA ombildas till en samfällighetsförening. Om däremot en vägsamfällighet eller vägförening inte upplöses, utan endast övergår till stadgar enligt SFL, får vägsamfälligheten respektive vägföreningen behålla sin gamla firma (9 § lagen [1997:620] om upphävande av lagen [1939:608] om enskilda vägar).

Till § 2

Samfällighetsförenings ändamål är att förvalta den samfällighet för vilken den bildats. Samfällighetsförening får ej driva verksamhet som är främmande för det ändamål som samfälligheten ska tillgodose (18 § SFL). Förvaltningen omfattar även fastighet som föreningen äger samt influtna medel vid försäljning.

Alla samfälligheter ska anges uttömmande och på ett sådant sätt att de kan identifieras. Om marksamfällighet eller gemensamhetsanläggning blivit registrerad bör registerbeteckningen anges.

Till § 3

Samfällighets ändamål kan ha bestämts vid lantmäteriförrättning och framgår i så fall av förrättningshandlingarna. Är det vid förrättning bestämda ändamålet oklart eller har det blivit inaktuellt eller har något ändamål inte föreskrivits vid förrättning bör grunderna för förvaltningen preciseras i stadgarna. Stadgar som strider mot förrättningsavgörande kan komma att underkännas vid registreringen.

Till § 4

Med delägarfastighet förstås fastighet som har del i samfällighet och med delägare ägaren av delägarfastighet (1 § 2 stycket SFL). För samfällighet enligt lagen (1998:812) om särskilda bestämmelser om vattenverksamhet och den numer upphävda vattenlagen (1983:291) är dessa definitioner något annorlunda. Medlemmarna i samfällighetsförening utgörs av delägarna i samfällighet (17 § SFL).

Lagens bestämmelser om fastighet äger motsvarande tillämpning på sådan tomträtt, gruva, byggnad eller annan anläggning på ofri grund, naturreservat, som har del i samfällighet enligt 1 § 1 stycket 3 eller 4 SFL. Den som innehar fastighet på grund av testamentariskt förordnande utan att äganderätten tillkommer någon anses vid lagens tillämpning som fastighetens ägare. Som ägare av naturreservat anses

den som förvaltar reservatet.

Innehavare av tomträtt i fastighet som har del i samfällighet enligt 1 § 1 stycket 1 eller 2 SFL ska vid tillämpning av denna lag anses som delägare i fastighetsägarens ställe (3 § SFL).

Till § 5

Styrelsen för samfällighetsföreningen ska bestå av en eller flera ledamöter och ha sitt säte i den ort där medlemmarnas fastigheter eller huvuddelen av dessa ligger. Styrelseledamot får inte vara underårig eller ha förvaltare enligt 11 kap. 7 § föräldrabalken. Lag (1988:1259).

Till § 6

När skäl därtill föreligger, får länsstyrelsen förordna att styrelsen ska bestå av flera ledamöter än som anges i stadgarna (31 § SFL).

Styrelseledamot kan av den som utsett honom skiljas från sitt uppdrag före utgången av den tid för vilken han utsetts (32 § SFL).

Har styrelseledamots uppdrag upphört eller är styrelseledamot förhindrad att utöva uppdraget och är styrelsen ej ändå beslutför, får länsstyrelsen förordna syssloman i sådan ledamots ställe. Finns av skäl som nu sagts icke någon styrelseledamot att tillgå, får sysslomannen ensam handha föreningens angelägenheter och företräda föreningen som styrelse (33 § SFL).

Om ej annat följer av stadgarna eller av beslut tagna av stämman, får styrelsen utse särskild firmatecknare. Bemyndigande att teckna firma kan av styrelsen när som helst återkallas (34 § SFL).

Uppgift om föreningens postadress, om styrelseledamöternas fullständiga namn, bostads- och postadress och telefon samt om firmatecknare om sådan utsetts ska anmälas till den statliga Lantmäterimyndigheten (26 § SFL). Även ändring i dessa förhållanden ska anmälas till den statliga Lantmäterimyndigheten (39 § SFL).

Till § 7

Inga kommentarer.

Till § 8

Som styrelsens beslut gäller den mening om vilken vid styrelsesammanträde de flesta röstande förenar sig. Vid val avgörs lika röstetal genom lottning. I andra frågor gäller den mening som biträdes av ordföranden.

Första stycket gäller ej, om annat föreskrivs i stadgarna (38 § SFL).

Med ledamot avses även tjänstgörande suppleant.

Femte stycket avser bl. a. då kontakt tas med brev eller per telefon.

Till § 9

Styrelsen handhar samfällighetens angelägenheter i överensstämmelse med denna lag (SFL), stadgarna och beslut tagna av stämman, i den mån beslutet ej strider mot denna lag (SFL) eller annan författning eller mot stadgarna (35 § SFL).

Styrelseledamot får ej taga befattning med angelägenhet i vilken han har ett väsentligt intresse som strider mot föreningens (36 § SFL).

Styrelsen är behörig att företräda föreningen i förhållande till tredje man. Samma behörighet tillkommer firmatecknare. Styrelsen och firmatecknaren får dock ej utan stöd av stadgarna eller beslut tagna av

stämman överlåta eller söka inteckning i fast egendom eller upplåta sådan egendom med nyttjanderätt för länge tid än fem år (37 § SFL).

Bestämmelserna under punkten 5 är endast avsedd för föreningar med flera samfälligheter eller andra verksamhetsgrenar, i vilka medlemmarna har del efter olika andelstal. Bestämmelsen anknyter till 41 §, 42 §, 45 §, 48 § och 60 § SFL.

Till § 10

Revisionen avser räkenskapsperiod. Eftersom räkenskapsperiod inte behöver stämma överens med styrelsens mandattid, kan styrelsens förvaltning komma att revideras i omgångar.

Av allmänna rättsregler följer att till revisor inte får väljas den som ingått i styrelsen under den räkenskapsperiod revisionen avser.

Till § 12

Regler om fondering finns i 19 § SFL.

Till § 13

Tiden för ordinarie stämma bör bestämmas så långt efter räkenskapsperiods utgång att revisorerna får tid att revidera och avge revisionsberättelse och styrelsen därefter får tid att kalla till stämma.

Om minst en femtedel av samtliga röstberättigade medlemmar eller det mindre antal, som kan vara bestämt i stadgarna, hos styrelsen begär att extra föreningsstämma ska hållas och därvid anger de ärenden som ska behandlas, åligger det styrelsen att inom en vecka kalla till sådan stämma att hållas så snart det med iakttagande av föreskriven kallelsetid kan ske.

Sker det ej, utlyser länsstyrelsen stämma på anmälan av medlem (47 § 3 st. SFL).

Till § 14

Kallelse till föreningsstämma sker genom styrelsens försorg. I kallelsen anges vilka ärenden som ska behandlas på stämman. Underlåter styrelsen att utfärda kallelse till ordinarie föreningsstämma i enlighet med stadgarnas föreskrifter ska länsstyrelsen på anmälan av medlem utlysa föreningsstämma (47 § SFL).

Till § 15

Inga kommentarer.

Till § 16

Styrelsen är skyldig att på föreningsstämma lämna de upplysningar om föreningens verksamhet som medlem begär och som kan vara av betydelse för medlemmarna (50 § SFL).

Över beslut som fattas på föreningsstämma ska genom styrelsens försorg föras protokoll, vilket ska hållas tillgängligt för medlemmarna senast två veckor efter stämman (50 § 2 st. SFL).

Talan får föras mot uttaxering (46 § SFL) och stämmobeslut (53 § SFL).

Till § 17

Om föreningens verksamhet är sådan att den inte ger ekonomiskt överskott bör bestämmelsen utgå.

Till § 18

Den som underlåtit att i rätt tid fullfölja sin bidragsskyldighet får deltaga i förhandlingarna men ej utöva rösträtt innan han fullgjort vad han eftersatt (48 § SFL).

Medlem eller annan får icke, själv eller genom ombud eller som

ombud, deltaga i behandlingen av angelägenhet, vari han äger ett väsentligt intresse som strider mot föreningens angelägenhet (48 § SFL).

Innehavare av rättighet i delägarfastighet får närvara och yttra sig vid behandling av fråga som rör hans rätt (48 § SFL).

Röstberättigad medlem, som är närvarande vid föreningsstämma, har, oavsett om han äger en eller flera delägarfastigheter, en röst (huvudtalsmetod). I fråga som har ekonomisk betydelse ska medlemmarnas röstetal i stället beräknas efter delägarfastigheternas andelstal, om medlem begär det. Dock får medlems röstetal ej överstiga en femtedel av det sammanlagda röstetalet för samtliga närvarande röstberättigade medlemmar (49 § SFL) (andelstalsmetod).

Medlems rösträtt kan utövas genom ombud. Ombud får ej företräda mer än en medlem. Som stämmans beslut gäller den mening för vilken de flesta rösterna avgivits. Vid lika röstetal avgörs val genom lottning, medan i andra frågor den mening gäller som biträdes av ordföranden. Avvikelse från bestämmelserna om ombud kan dock föreskrivas i stadgarna (49 § SFL).

För beslut att överlåta eller söka inteckning i fast egendom eller upplåta sådan egendom med nyttjanderätt för längre tid än fem år fordras minst två tredjedelar av de avgivna rösterna, om ej annat föreskrivs i stadgarna (51 § SFL).

Vid omröstning i fråga om ändring av föreningens stadgar har varje röstberättigad medlem, oavsett om han äger en eller flera delägarfastigheter, en röst. För beslut om sådan ändring fordras minst två tredjedelar av de avgivna rösterna. Föreskrivs strängare villkor i stadgarna ska det gälla.

Beslut om stadgeändring ska genom styrelsens försorg genast anmälas för registrering. Vid anmälan ska fogas två bestyrkta avskrifter av protokoll över beslutet. Beslutet får ej tillämpas innan registrering skett (52 § SFL).

Till § 19

Angående innebörden av huvudtalsmetod och andelstalsmetod, se kommentaren till § 18.

Några i alla sammanhang godtagbara hållpunkter för en jämförelse mellan samfälligheter eller andra verksamhetsgrenar när det gäller intresset och ansvaret för gemensamma åtgärder kan knappast uppställas. Om det emellertid är avgjort hur intresset och ansvaret för den gemensamma åtgärden är att fördela mellan verksamhetsgrenarna finns en norm för den angivna jämförelsen. Ett sådant avgörande kan åstadkommas genom att i stadgarna bestäms hur kostnaderna för viss verksamhet, exempelvis administrationskostnader, ska bäras av de olika verksamhetsgrenarna (se prop. 1973:160 s 578).

Till § 20

Angående tillgänglighållande av protokollet, se kommentaren till § 16.

Kopia

Protokoll samfällighetsförening

2011-09-27

Ärendenummer
FOBS O111955

Sammanträdesledare
Bernt Larsson

Ärende	Sammanträde för att bilda Lilla Lee samfällighetsförening som ska förvalta marksamfälligheten Ed s:2 och anläggningssamfälligheten Ed ga:8. Lokal: Hotell Dalsland i Dals-Ed.
§ 1 Yrkande	Förrättningslantmätaren har beslutat att samfällighetsförening ska bildas för förvaltningen av marksamfälligheten Ed s:2 och anläggningssamfälligheten Ed ga:8.
§ 2 Utredning	Delägare i marksamfälligheten Ed s:2 och anläggningssamfälligheten Ed ga:8 är lagfarna ägare till fastigheterna Ed 2:368 -439.
§ 3 Stadgar	Stadgar antas enligt bilaga till protokollet.
§ 4 Styrelse	Delägarna utser följande styrelse: Ledamöter valda för två år: Finn Brynildsen, Sundet 14, N-1796 KORNSJÖ, Norge. Eivind Neverdalen, N-3870 FYRESDAL, Norge. Ledamot vald för ett år: Per-Ove Nelstrand, Gustav III´s Boulevard, 169 74 SOLNA. Till ordförande för ett år utses: Finn Brynildsen, Sundet 14, N-1796 KORNSJÖ, Norge. Styrelsesuppleanter: Per Fosser, Kirkåsveien 12, N-1850 MYSEN, Norge. Trond Vieskar, Rastastubben 10, N-1476 RASTA, Norge.

Revisor:
Trond Kvale, Öisteinsgate 1, N-1511 MOSS, Norge.

Revisorssuppleant:
Marvel Stalder, Kvartsveien 21, N-1784 HALDEN, Norge.

Styrelsen har enligt stadgarna sitt säte i Dals-Ed.
Samfällighetens postadress är:
Lilla Lee samfällighetsförening
c/o Finn Brynildsen
Strömstadsvägen 2
668 31 Ed

Till firmatecknare utses ordföranden ensam.

Vid protokollet

Bernt Larsson

Att kopian överensstämmer
med originalet betygas

Dagboksblad

Ärendenummer
FOBS O111955

Ärende Avstyckning, fastighetsreglering och anläggningsåtgärd berörande Ed 2:55 och 2:367

Kommun: Dals-Ed Län: Västra Götaland

Datum	Anteckning	Aktbilaga	Signatur
2011-09-14	Ansökan inkommen.	A	Bernt Larsson
2011-09-14	Utdrag ur näringslivsregistret. Organisationsnummer: 556021-4248. Företagsnamn: Lilla Lee Fastighets AB. Firman tecknas av styrelsen. Styrelseledamot tillika verkställande direktör: Finn Brynildsen.	Utgallras	Bernt Larsson BL
2011-09-19	Medgivande från panträttshavare.	MP	Bernt Larsson
2011-09-27	Fastighetsrättslig beskrivning.	BE 1	Bernt Larsson
2011-09-27	Anläggningsbeskrivning.	BE 2	Bernt Larsson
2011-09-27	Gränsdragningsbeskrivning.	BE 3	Bernt Larsson
2011-09-27	Relationsritningar.	BE 4 -19	Bernt Larsson
2011-09-27	Kartor.	KA 1 - 6	Bernt Larsson
2011-09-27	Beslut taget. Förrättningen avslutas. Protokoll.	PR	Bernt Larsson
2011-09-27	Godkännande av förrättning. Plan- och byggnadsnämnden i Dals-Eds kommun.	Utgallras	Bernt Larsson BL

LANTMÄTERIMYNDIGHETEN
VÄSTRA GÖTALANDS LÄN

Dagboksblad

FOBS O111955

Datum	Anteckning	Aktbilaga	Signatur
2011-09-27	Godkännande av förrättning. Finn Brynildsen för Lilla Lee Fastighets AB.	Utgallras	Bernt Larsson BL
2011-09-27	Föreningsstadgar.	Kopia	Bernt Larsson
2011-09-27	Föreningsprotokoll.	Kopia	Bernt Larsson
2011-09-28	Förrättningen registrerades.		Bernt Larsson
2011-09-30	Sakägarkopia utskickat.		